Lieferprogramm

Janisol Faltwand

Programme de livraison

Porte repliable Janisol

Sales range

Janisol folding wall

JANSEN

Lieferprogramm
Janisol Faltwand

Version 08/2021
Artikelnummer K1014537

Programme de livraison
Porte repliable Janisol

Vérsion 08/2021
Numéro d'article K1014537

Sales range
Janisol folding wall

Version 08/2021
Item number K1014537

Eine Liste der aktuellen Änderungen und Ergänzungen finden Sie am Ende des Kataloges!

Une liste des dernières modifications et ajouts est disponible à la fin du catalogue!

A table of actual modifications and additions can be found at the end of the catalogue!

Bei grau hinterlegten Artikeln muss die Verfügbarkeit angefragt werden.

Pour les produits marqués en gris, la disponibilité doit être demandée.

Items which are marked in grey, the stock availability needs to be inquired.

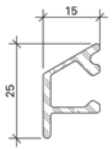

000.000

Wetterschenkel
Aluminium roh

Gewicht 0,266 kg/m
U = 0,100 m²/m
P = 0,034 m²/m

Länge 6 m

000.000

Renvoi d'eau
aluminium brut

poids 0,266 kg/m
U = 0,100 m²/m
P = 0,034 m²/m

Longueur 6 m

000.000

Weatherbar
aluminium mill finish

weight 0,266 kg/m
U = 0,100 m²/m
P = 0,034 m²/m

Length 6 m

Artikel, welche rot durchgestrichen sind, wurden aus dem Sortiment genommen.

Les articles barrés en rouge ont été retirés de la gamme.

Articles that have a red line through them have been removed from the product range.

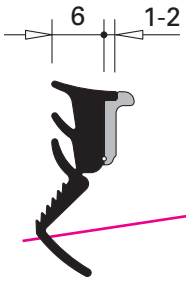

000.000

Glasdichtung mit Abreisssteg
EPDM, schwarz,
für Glasleistenseite

Einsatz siehe Seiten 34/35

VE = 100 m

000.000

Joint de vitrage avec partie déchirable
EPDM, noir,
pour côté parclose

Utilisation voir pages 34/35

UV = 100 m

000.000

Glazing weatherstrip with detachable strip
EPDM, black,
for glazing bead side

Application see pages 34/35

PU = 100 m

Systemübersicht
Systembeschrieb
Typenübersicht

Sommaire du système
Description du système
Sommaire des types

Summary of system
System description
Summary of types

2

Zubehör
Profilübersicht
Glasleisten
Zubehör
Beschläge

Accessoires
Sommaire des profilés
Parcloses
Accessoires
Ferrures

Accessories
Summary of profiles
Glazing beads
Accessories
Fittings

9

Beispiele
Schnittpunkte
Anwendungsbeispiele
Anschlüsse am Bau

Exemples
Coupe de détails
Exemples d'application
Raccords au mur

Examples
Section details
Examples of applications
Attachment to structure

40

Technische Hinweise
Conseils techniques
Technical data

73

- Faltwand aus Stahl mit filigranen Profilen und schlanken Ansichtsbreiten
- Faltflügel aus Stahl mit verschweissten Rahmen ergeben robuste, widerstandsfähige und dauerhaft stabile Faltwände
- vielfältige Konstruktions- und Gestaltungsmöglichkeiten
- nach innen oder aussen öffnend möglich
- leichtgängige und geräuscharme Bedienung
- komplettes Beschläge- und Zubehörsortiment
- grosse Vielfalt an Schwellen-ausbildungen möglich
- je nach Faltwandgrösse, Beanspruchung und Anforderung sind Profile mit 25 oder 50 mm Körperbreite einsetzbar
- Tragfähigkeit der Laufwerke bis zu 200 kg
- Alternativ-Ausführung auch mit Jansen-Economy 60 Profilen möglich

- porte repliable en acier avec profilés minces et largeurs de face réduites
- les vantaux repliables en acier avec cadre soudé permettent de constituer des portes repliables robustes, résistantes et stables dans le temps
- multiples possibilités de construction et de conception
- ouverture possible vers l'intérieur ou vers l'extérieur
- leur utilisation est facile et silencieuse
- gamme complète de ferrures et d'accessoires
- grande variété des formes de seuils possibles
- selon les dimensions des portes repliables, les contraintes et les nécessités, il est possible d'employer des profilés de 25 ou 50 mm de largeur
- capacité de charge des chariots jusqu'à 200 kg
- éxécution également possible avec les profilés Jansen-Economy 60

- folding wall made of steel with filigree profiles and slender face widths
- folding leaves made of steel with welded frames provide robust, durable and long-lasting strong folding walls
- many construction and design possibilities
- inward or outward opening possible
- smooth and silent operation
- complete fittings and accessories assortment
- many kinds of threshold possible
- depending on the size, use and requirements of the folding wall, profiles can be replaced with widths of 25 or 50 mm
- load-bearing capacity of the door tracks up to 200 kg
- alternative design option also with Jansen-Economy 60 profiles

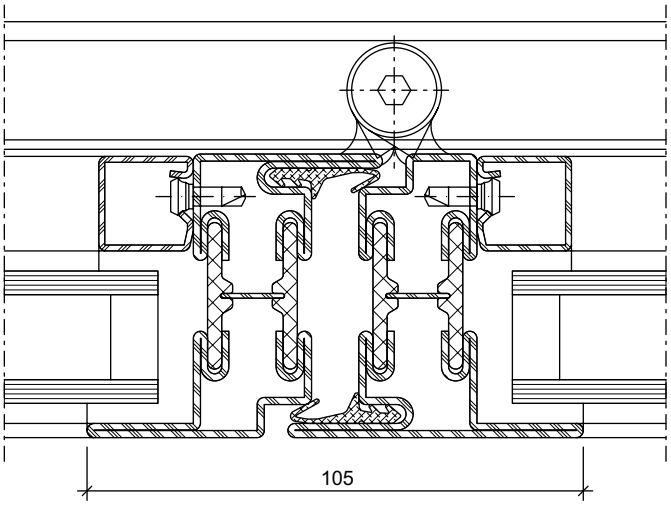

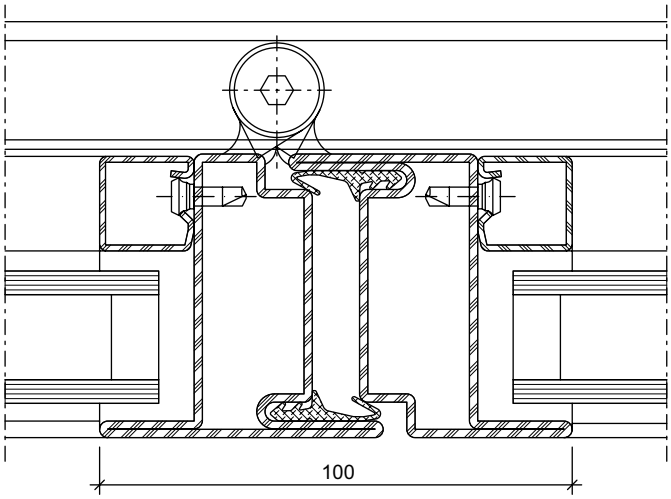

Norm	Eigenschaft Caractéristique Characteristic	Klassifizierung/Wert Classification / Valeur Classification / Value									
EN 12210	**Widerstandsfähigkeit bei Windlast** **Résistance à la pression du vent** **Resistance to wind load**	npd	1 (400)	2 (800)	3 (1200)	4 (1600)	5 (2000)	Exxx (>2000)			
EN 12208	**Schlagregendichtheit** **Etanchéité à la pluie battante** **Watertightness**	npd	1A (0)	2A (50)	3A (100)	4A (150)	5A (200)	6A (250)	7A (300)	8A (450)	9A (600)	Exxx (>600)
EN ISO 10140	**Schalldämmung** R_w (C, C_{tr}) (dB) **Isolation phonique** R_w (C, C_{tr}) (dB) **Sound insulation** R_w (C, C_{tr}) (dB)	npd	bis R_w 45 dB (-2; -7) jusqu'à R_w 45 dB (-2; -7) up to R_w 45 dB (-2; -7)									
EN ISO 10077-2	**Wärmedurchgangskoeffizient** U_f (W/(m²·K)) **Transmission thermique** U_f (W/(m²·K)) **Thermal production** U_f (W/(m²·K))	npd	ab 2.3 W/m²K à partir de 2.3 W/m²K from 2.3 W/m²K									
EN 12207	**Luftdurchlässigkeit** **Perméabilité à l'air** **Air permeability**	npd	1 (150)	2 (300)	3 (600)	4 (600)						
EN 14024	**Metallprofile mit thermischer Trennung** **Profilés en métal. avec rupture de pont thermique** **Metal profiles with thermal barrier**		CW / TC2									
EN 12217	**Bedienkräfte** **Forces de manœuvre** **Operating forces**	npd	0	1	2							

2+0

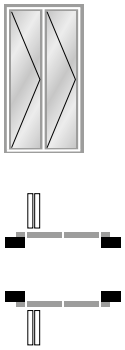

3+0

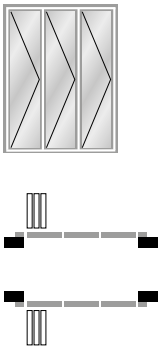

2+1

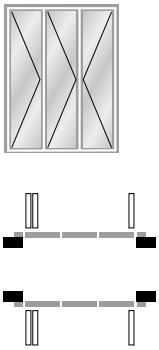

3+1

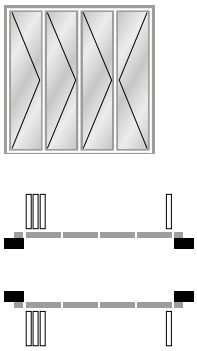

2+2

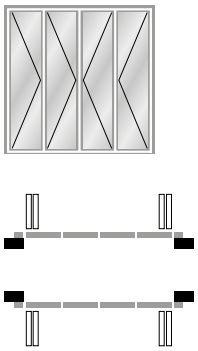

4+0

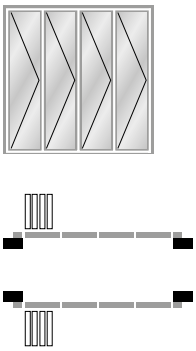

5+0

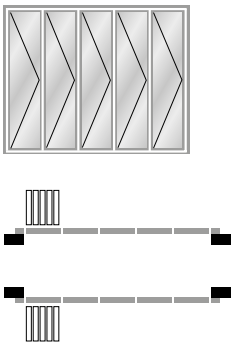

4+1

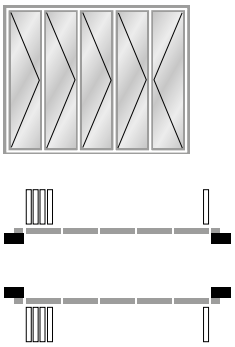

3+2

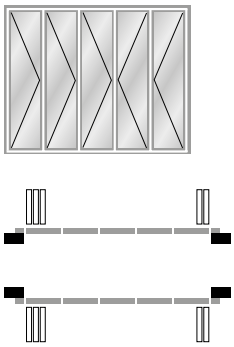

5+1

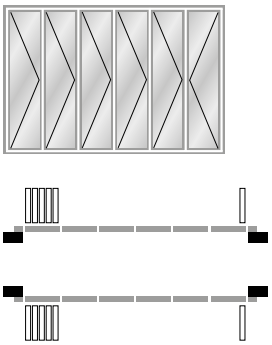

3+3

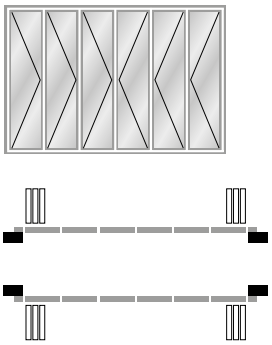

6+0

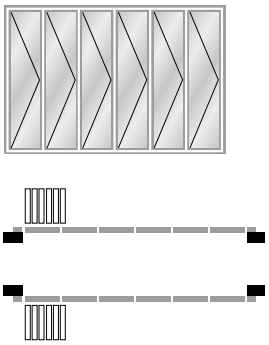

CE

Max. Flügelgrössen und Flügelgewichte

Flügelprofile mit 25 mm Körperbreite:
Flügelbreite = max. 800 mm
Flügelhöhe = max. 2500 mm
Flügelgewicht = 100 kg

Flügelprofile mit 50 mm Körperbreite:
Flügelbreite = max. 1000 mm
Flügelhöhe = max. 2900 mm
Flügelgewicht = 100 kg

– Bei Typen 2+0, 2+2, 4+0, 4+2, etc. beträgt die minimale Flügelachsbreite 600 mm

Dimensions et poids max. pour vantaux

Profilés avec 25 mm largeur:
Largeur du vantail = max. 800 mm
Hauteur du vantail = max. 2500 mm
Poids du vantail = 100 kg

Profilés avec 50 mm largeur:
Largeur du vantail = max. 1000 mm
Hauteur du vantail = max. 2900 mm
Poids du vantail = 100 kg

– Sur les types 2+0, 2+2, 4+0, 4+2, etc., la largeur minimale de l'axe du vantail est de 600 mm

Maximum size and weight of leaf

Profiles with a face width 25 mm:
Leaf width = max. 800 mm
Leaf height = max. 2500 mm
Leaf weight = 100 kg

Profiles with a face width 50 mm:
Leaf width = max. 1000 mm
Leaf height = max. 2900 mm
Leaf weight = 100 kg

– For types 2+0, 2+2, 4+0, 4+2, etc. the minimum leaf axis width is 600 mm

Toleranzen

Tolérances

Tolerances

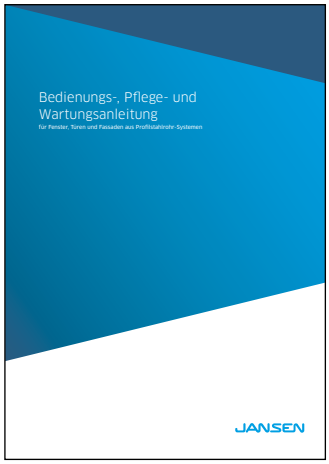

Bedienungs-, Pflege- und Wartungsanleitung (598.461)

Instructions d'emploi, d'entretien et de maintenance (598.468)

Operating and maintenance instructions (598.467)

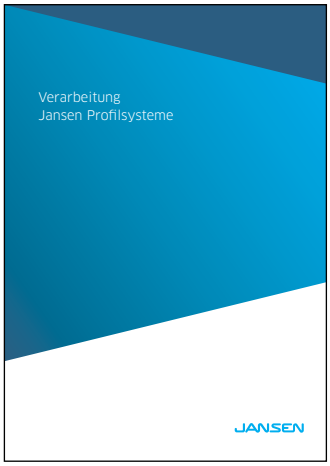

Verarbeitung Jansen-Profilsysteme (598.477)

Usinage systèmes de profilés Jansen (598.491)

Fabrication of Jansen profile systems (598.492)

Janisol Faltwand – Beschlageinbau und Verarbeitung (K1210348)

Porte repliable Janisol – Montage des ferrures et usinage (K1210348)

Janisol folding wall – Installation of fittings and assembly (K1210348)

JANIsoft

JANIsoft ermöglicht die Planung, Kalkulation und Konstruktion von Jansen Systemen für Fenster, Türen und Fassaden in 2D sowie 3D. Mit der neuen Version können Planer und Verarbeiter Angebote und Bestellungen mit den entsprechenden Detailzeichnungen und Berechnungen einfach erstellen. Dank der optimierten Softwarefunktionen lässt sich der Prozess von der Arbeitsvorbereitung über die Fertigung noch effizienter gestalten.

JANIsoft

JANIsoft permet l'étude, le calcul et la construction de systèmes Jansen en 2D et 3D pour les fenêtres, les portes et les façades. La nouvelle version permet aux projeteurs et aux transformateurs d'établir facilement des offres et des commandes avec les plans de détail et les calculs. Des préparatifs du travail à la commande de la machine, le processus peut être coordonné de manière encore plus efficace grâce aux fonctions optimisées du logiciel.

JANIsoft

JANIsoft allows Jansen systems for windows, doors and façades to be planned, calculated and designed in 2D and 3D. Using the new version, developers and fabricators can easily create quotations and orders with the corresponding detailed drawings and calculations. Thanks to optimised software functionality, the procedure from process planning to fabrication can be made even more efficient.

Jansen Docu Center

Die Plattform zum effizienten Arbeiten mit Jansen Dokumentationen. Im Jansen Docu Center stehen alle Produktinformationen jederzeit digital in der aktuellsten Version zur Verfügung: von Architekten-Informationen über Bestell- und Fertigungskatalogen bis hin zu Anleitungen und Prospekten sowie Videos.
Die Inhalte können einfach und schnell aufgerufen werden. Ein für den Anwender komfortables papierloses Arbeiten, das zahlreiche Vorteile bietet.

Jansen Docu Center

La plate-forme pour travailler efficacement avec les documentations Jansen. Le Jansen Docu Center met à votre disposition les informations sur les produits, en format numérique et dans une version actualisée: des catalogues de commande et de fabrication aux instructions et prospectus, en passant par les informations destinées aux architectes et vidéos.
Les contenus sont facilement et rapidement accessibles. Une manière de travailler confortable et offrant de nombreux avantages.

Jansen Docu Center

The platform for working efficiently with Jansen documentation. The latest version of all the product information is available digitally at any time in the Jansen Docu Center – from order and fabrication manuals to architect information, instructions and brochures and videos.
The content can be retrieved quickly and easily. The user can work conveniently without paper, which has numerous benefits.

Download CAD Daten

DXF **DWG**

Sie können die Zeichnungen in den Formaten DXF und/oder DWG herunterladen. Klicken Sie auf das entsprechende Icon und der Download erfolgt.

Die Hinweise «Artikelbibliothek/ Türbeschläge/Fensterbeschläge» bedeuten, dass Sie mit einem Klick die gesamte Artikelbibliothek des entsprechenden Systems herunterladen (Profile, Beschläge, Glasleisten, Zubehör etc.).

Télécharger fichiers DAO

DXF **DWG**

Vous pouvez télécharger les dessins aux formats DXF et/ou DWG. Cliquez sur l'icône correspondante et le téléchargement s'effectuera.

Les indications «Bibliothèque des articles/Ferures de porte/Ferrures de fenêtres» signifie que vous téléchargez la totalité de la bibliothèque des articles du système donné (profilés, ferrures, parcloses, accessoires etc.).

Download CAD files

DXF **DWG**

You can download the drawings in DXF and/or DWG format. Click on the relevant icon to begin the download.

The items «Article library/Door fittings/ Window fittings» means that you download the entire article library for the corresponding system with one click (profiles, fittings, glazing beads, accessories etc.).

CE Kennzeichnung und Leistungserklärungen

Alle nötigen Unterlagen und Anleitungen zur CE-Kennzeichnung finden Sie unter

docucenter.jansen.com

Ebenfalls finden Sie unter dieser Adresse alle Leistungserklärungen unserer Beschläge.

Marquage CE et déclarations de performance

Tous les documents et instructions relatifs au marquage CE se trouvent sur le site

docucenter.jansen.com

Vous trouverez également à cette adresse toutes les déclarations de performance de nos ferrures.

CE marking and declarations of performance

You can find all the necessary documents and instructions on CE marking at

docucenter.jansen.com

At this address you can also find all declarations of performance for our fittings.

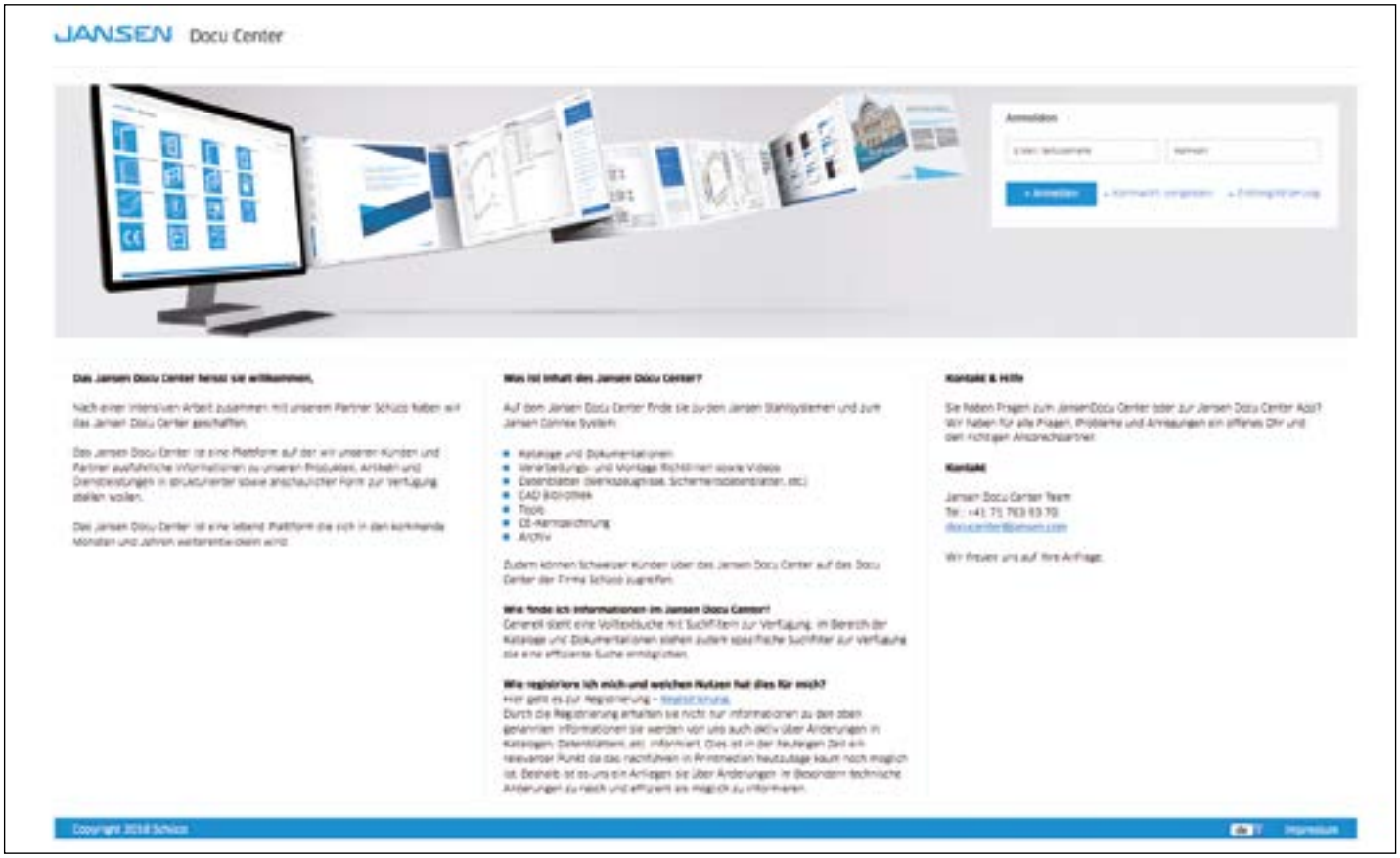

Zur Erreichung der maximalen Leistungswerte bzw. der CE-Kennzeichnung sind die Gutachtlichen Stellungnahmen zu beachten. (docucenter.jansen.com)

Il doit être tenu compte des avis d'expert dans le but d'obtenir les valeurs de performance maximales et le marquage CE. (docucenter.jansen.com)

To achieve the maximum performance values and/or the CE marking, the expert appraisal report must be observed. (docucenter.jansen.com)

Info und Beratung

Gerne beraten wir Sie persönlich und stehen Ihnen bei Fragen zur Verfügung. Bitte schreiben Sie uns Ihre Anliegen an: info@jansen.com

Info et conseils

Nous vous conseillerons volontiers individuellement et sommes à votre disposition si vous avez des questions à poser. Veuillez nous envoyer votre requête à: info@jansen.com

Information and advice

We would be delighted to provide you with advice in person and are available to answer any questions you may have. Please write to us with your queries at: info@jansen.com

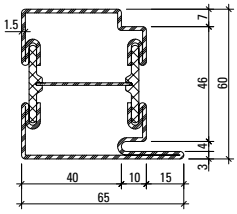

630.013
630.013 Z

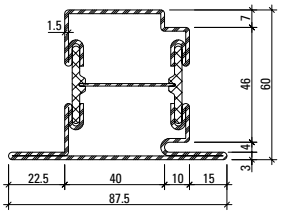

630.114
630.114 Z

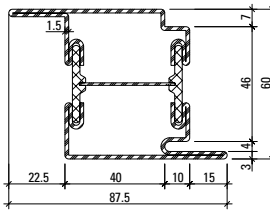

630.416
630.416 Z

Artikelbibliothek
Bibliothèque des articles
Article library

DXF **DWG**

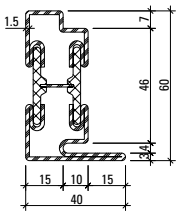

630.010
630.010 Z

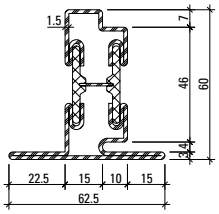

630.110
630.110 Z

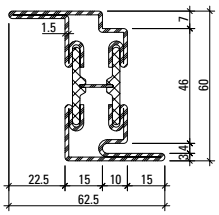

630.411
630.411 Z

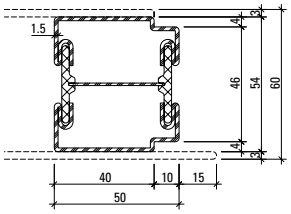

600.010 Z

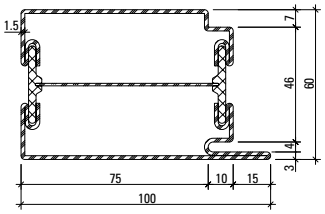

630.016*
630.016 Z*

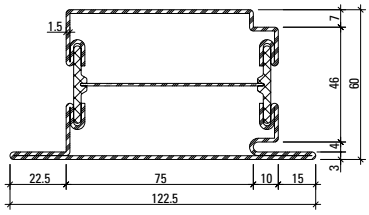

630.115*
630.115 Z*

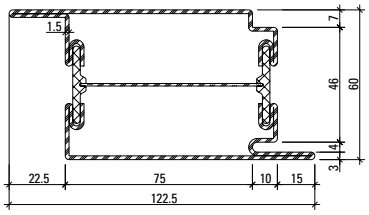

630.417*
630.417 Z*

* keine CE-Kennzeichnung möglich, nur als Blendrahmen verwenden
* pas de marquage CE possible, utiliser uniquement comme cadre dormant
* no CE marking possible, only to be used as an outer frame

Profil-Nr.	G kg/m	Ix cm⁴	Wx cm³	Iy cm⁴	Wy cm³	U m²/m
630.013	4,106	18,41	5,01	18,48	5,09	0,278
630.114	4,623	21,10	5,28	27,18	5,88	0,322
630.416	4,624	23,41	7,22	27,14	5,87	0,322
630.010	3,430	13,12	3,48	4,11	1,63	0,229
630.110	3,943	15,30	3,69	7,79	2,33	0,274

Profil-Nr.	G kg/m	Ix cm⁴	Wx cm³	Iy cm⁴	Wy cm³	U m²/m
630.411	3,970	18,18	5,06	7,83	2,34	0,272
630.016	5,008	25,72	7,17	61,11	11,67	0,350
630.115	5,527	28,45	7,35	79.24	12,38	0,394
630.417	5,527	30,64	9,48	80,21	12,53	0,394
600.010 Z	3,388	11,80	4,10	12,98	5,09	0,217

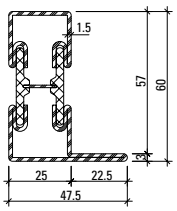

601.635
601.635 Z

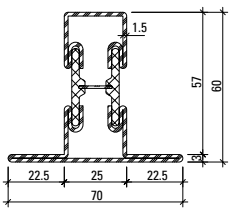

602.635
602.635 Z

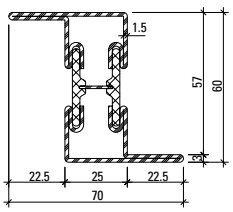

603.635
603.635 Z

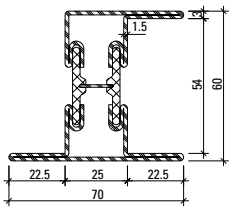

605.635
605.635 Z

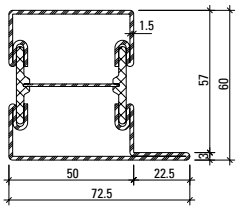

601.685
601.685 Z

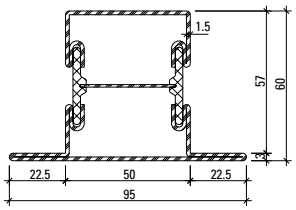

602.685
602.685 Z

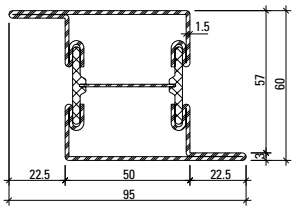

603.685
603.685 Z

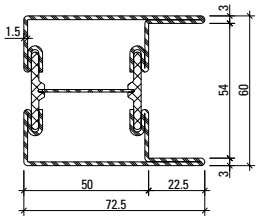

604.685
604.685 Z

Stabachse
Axe de la barre
Bar axis

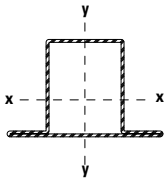

Profil-Nr.	G kg/m	Ix cm⁴	Wx cm³	Iy cm⁴	Wy cm³	U m²/m
601.635	3,420	13,88	3,73	5,78	1,87	0,228
602.635	3,940	16,42	4,02	10,01	2,86	0,272
603.635	3,948	18,93	5,92	10,03	2,87	0,271
605.635	4,610	21,93	5,54	30,90	6,51	0,321

Profil-Nr.	G kg/m	Ix cm⁴	Wx cm³	Iy cm⁴	Wy cm³	U m²/m
601.685	4,091	19,15	5,27	21,55	5,09	0,277
602.685	4,610	21,93	5,54	30,90	6,51	0,321
603.685	4,611	24,07	7,52	30,90	6,51	0,321
604.685	4,611	24,07	7,52	26,93	7,00	0,321

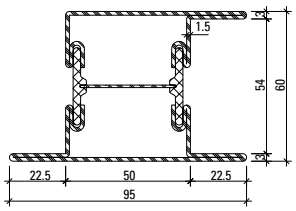

605.685
605.685 Z

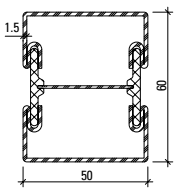

600.005
600.005 Z

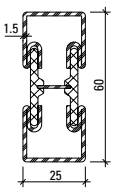

600.006
600.006 Z

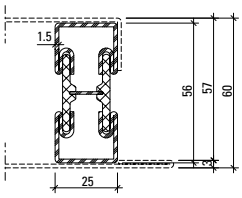

600.002
600.002 Z

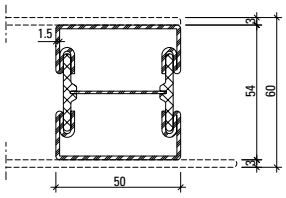

600.007 Z

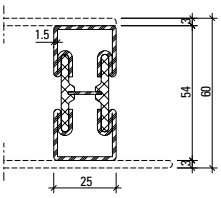

600.008 Z

Oberfläche/Werkstoff

Artikel-Nr.

ohne Zusatz = blank

mit Z = bandverzinkter Stahl

Surface/Matériau

No. d'article

sans supplément = brut

avec Z = bande d'acier zinguée

Surface/Material

Part no.

without addition = bright

with Z = strip galvanised steel

Profil-Nr.	G kg/m	Ix cm⁴	Wx cm³	Iy cm⁴	Wy cm³	U m²/m
605.685	5,130	27,90	7,89	38,23	7,42	0,365
600.002	2,824	8,95	3,00	2,56	2,05	0,174
600.005	3,571	15,45	4,83	14,47	5,79	0,232
600.006	2,893	10,31	3,22	2,70	2,16	0,185
600.007 Z	3,429	12,46	4,33	13,50	5,40	0,220
600.008 Z	2,826	8,12	2,82	2,57	5,06	0,170

Stahl-Glasleisten aus bandverzinktem Stahl (Länge 6 m)

Parcloses en acier en bandes d'acier zinguées (longueur 6 m)

Steel glazing beads made of strip galvanised steel (length 6 m)

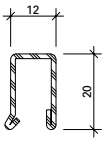

402.112 Z

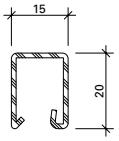

402.115 Z

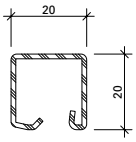

402.120 Z

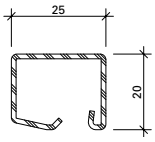

402.125 Z

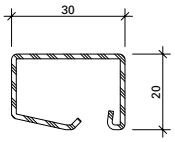

402.130 Z

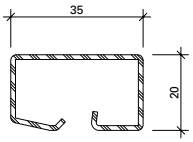

402.135 Z

Winkelkontur-Stahl-Glasleisten (Länge ca. 6 m)

Parcloses en acier à contour angulaire (longueur env. 6 m)

Angle contour steel glazing beads (length approx. 6 m)

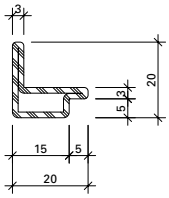

62.507 Z

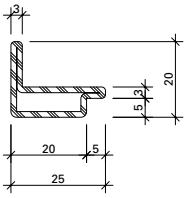

62.508 Z

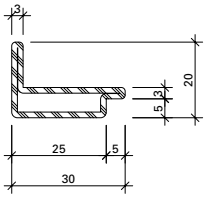

62.509 Z

Aluminium-Glasleisten (Länge 6 m)

Parcloses en aluminium (longueur 6 m)

Aluminium glazing beads (length 6 m)

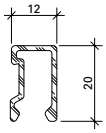

404.112

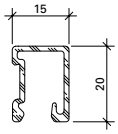

404.115

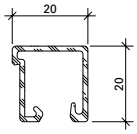

404.120

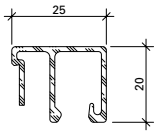

404.125

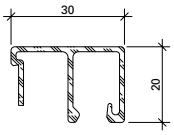

404.130

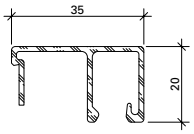

404.135

Aluminium-Glasleisten (Länge 6 m)

Parcloses en aluminium (longueur 6 m)

Aluminium glazing bead (length 6 m)

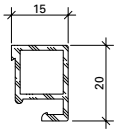

405.115*

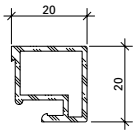

405.120*

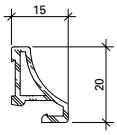

406.905*

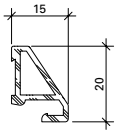

406.907*

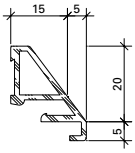

406.901*

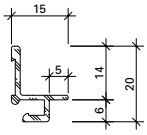

406.903*

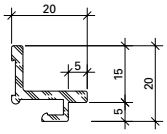

406.909*

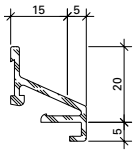

406.996*

450.022

Befestigungsfeder
Edelstahl, inkl. Schraube,
Bohrdurchmesser ø 3,5 mm
VE = 100 Stück

Ressort de fixation
acier Inox, vis inclus,
diamètre de perçage ø 3,5 mm
UV = 100 pièces

Fixing spring
stainless steel, incl. screw,
hole diameter ø 3,5 mm
PU = 100 pieces

450.020

Befestigungsknopf
Kunststoff
VE = 100 Stück

Bouton de fixation
matière plastique
UV = 100 pièces

Fastening stud
plastic
PU = 100 pieces

450.021

Schraube M3x12
Stahl verzinkt,
Bohrdurchmesser ø 2,8 mm
VE = 100 Stück

Vis M3x12
acier zingué,
diamètre de perçage ø 2,8 mm
UV = 100 pièces

Screw M3x12
galvanised steel,
hole diameter ø 2,8 mm
PU = 100 pieces

Artikel-Nr.	G kg/m	B m²/m
402.112 Z	0,550	0,062
402.115 Z	0,600	0,066
402.120 Z	0,670	0,074
402.125 Z	0,740	0,083
402.130 Z	0,844	0,092
402.135 Z	0,960	0,103

Artikel-Nr.	G kg/m	U m²/m	P m²/m
404.112	0,202	0,110	0,032
404.115	0,226	0,117	0,035
404.120	0,252	0,148	0,040
404.125	0,310	0,178	0,045
404.130	0,330	0,188	0,050
404.135	0,350	0,198	0,055

Artikel-Nr.	G kg/m	U m²/m	P m²/m
405.115	0,240	0,084	0,035
405.120	0,295	0,093	0,040
406.901	0,280	0,104	0,040
406.903	0,157	0,082	0,039
406.905	0,211	0,075	0,029
406.907	0,217	0,075	0,029
406.909	0,252	0,094	0,045
406.996	0,246	0,119	0,039

Artikel-Nr.	G kg/m	B m²/m
62.507 Z	0,840	0,076
62.508 Z	0,960	0,086
62.509 Z	1,090	0,096

* keine CE-Kennzeichnung möglich
* pas de marquage CE possible
* no CE marking possible

G = Gewicht
B = Beschichtungsfläche
U = Abwicklung umlaufend
P = Polierabwicklung

G = Poids
B = Surface à traiter
U = Périmètre extérieur
P = Périmètre à polir

G = Weight
B = Coated surface
U = Circumferential development
P = Circumferential polishing

Befestigungsknöpfe für Glasleisten | **Boutons de fixation pour parcloses** | **Fastening studs for glazing beads**

450.006

Befestigungsknopf
Stahl, SR1-Angriff, Länge 4.5 mm, Bohrdurchmesser 3.5 mm

VE = 100 Stück lose

450.006

Bouton de fixation
acier, empreinte SR1, longueur 4.5 mm, diamètre de perçage 3.5 mm

UV = 100 pièces

450.006

Fastening stud
steel, SR1 head, length 4.5 mm, hole diameter 3.5 mm

PU = 100 pieces

450.007

Befestigungsknopf
Stahl, PH-Angriff, Länge 10 mm, selbstbohrend

VE = 50 Magazine à 10 Knöpfe

450.007

Bouton de fixation
acier, empreinte PH, longueur 10 mm, autoforeuse

UV = 50 magasins à 10 pièces

450.007

Fastening stud
steel, PH head, length 10 mm, self-drilling

PU = 50 magazines with 10 studs

450.008

Befestigungsknopf
Stahl, PH-Angriff, Länge 10 mm, selbstbohrend

VE = 400 Magazine à 10 Knöpfe

450.008

Bouton de fixation
acier, empreinte PH, longueur 10 mm, autoforeuse

UV = 400 magasins à 10 pièces

450.008

Fastening stud
steel, PH head, length 10 mm, self-drilling

PU = 400 magazines with 10 studs

450.009

Befestigungsknopf
Stahl, PH-Angriff, Länge 10 mm, selbstbohrend

VE = 1000 Stück lose

450.009

Bouton de fixation
acier, empreinte PH, longueur 10 mm, autoforeuse

UV = 1000 pièces

450.009

Fastening stud
steel, PH head, length 10 mm, self-drilling

PU = 1000 pieces

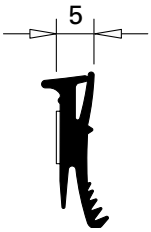

455.027

Glasdichtung
EPDM, schwarz,
für Profilanschlagseite, selbstklebend, Fugenbreite 5 mm

VE = 100 m

455.027

Joint de vitrage
EPDM, noir, pour côté aile fixe, autocollant, largeur du joint 5 mm

UV = 100 m

455.027

Glazing weatherstrip
EPDM, black, for section flange, self-adhesive, joint width 5 mm

PU = 100 m

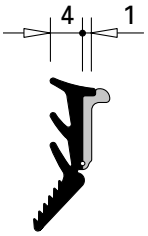

455.029

Glasdichtung
mit Abreisssteg
EPDM, schwarz,
für Glasleistenseite

VE = 100 m

455.029

Joint de vitrage
avec partie déchirable
EPDM, noir,
pour côté parclose

UV = 100 m

455.029

Glazing weatherstrip
with detachable strip
EPDM, black,
for glazing bead side

PU = 100 m

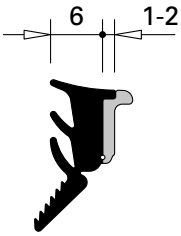

455.028

Glasdichtung
mit Abreisssteg
EPDM, schwarz,
für Glasleistenseite

VE = 100 m

455.028

Joint de vitrage
avec partie déchirable
EPDM, noir,
pour côté parclose

UV = 100 m

455.028

Glazing weatherstrip
with detachable strip
EPDM, black,
for glazing bead side

PU = 100 m

450.030	9 x 4 mm	**450.030**	9 x 4 mm	**450.030**	9 x 4 mm
450.031	9 x 5 mm	**450.031**	9 x 5 mm	**450.031**	9 x 5 mm
450.032	9 x 6 mm	**450.032**	9 x 6 mm	**450.032**	9 x 6 mm
450.034	9 x 8 mm	**450.034**	9 x 8 mm	**450.034**	9 x 8 mm

Distanzband
Zellpolyethylen, geschlossen,
weiss, selbstklebend

VE = 50 m

Bande d'écartement
polyéthlène cellulaire,
à cellules fermées, blanche,
auto-adhésive

UV = 50 m

Packing tape
closed cell polyethylene,
white, self-adhesive

PU = 50 m

450.060	9 x 4 mm	**450.060**	9 x 4 mm	**450.060**	9 x 4 mm
450.061	9 x 5 mm	**450.061**	9 x 5 mm	**450.061**	9 x 5 mm
450.062	9 x 6 mm	**450.062**	9 x 6 mm	**450.062**	9 x 6 mm
450.064	9 x 8 mm	**450.064**	9 x 8 mm	**450.064**	9 x 8 mm

Distanzband
Zellpolyethylen, geschlossen,
schwarz, selbstklebend

VE = 50 m

Bande d'écartement
polyéthlène cellulaire,
à cellules fermées, noire,
auto-adhésive

UV = 50 m

Packing tape
closed cell polyethylene,
black, self-adhesive

PU = 50 m

455.006

Türdichtung
EPDM, schwarz

VE = 100 m

* Vor der Montage entfernen

455.006

Joint de porte
EPDM, noir

UV = 100 m

* A enlever avant le montage

455.006

Door weatherstrip
EPDM, black

PU = 100 m

* Remove before fitting

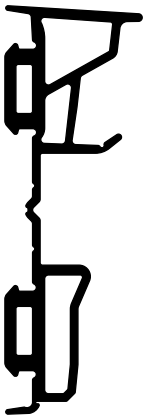

455.215

Mittelstulp-Dichtung
EPDM, schwarz,
für Faltwandtypen 2+0, 2+2, 4+0, 4+2, etc.

VE = 2 x 3,25 m

455.215

Embout d'étanchéité médian
EPDM, noir, pour types de porte repliable 2+0, 2+2, 4+0, 4+2, etc.

UV = 2 x 3,25 m

455.215

Weatherstrip for centre meeting stile
EPDM, black, for folding wall types 2+0, 2+2, 4+0, 4+2, etc.

PU = 2 x 3,25 m

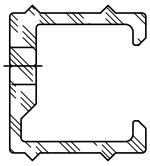

407.122

Aluminium-Zusatzprofil
roh, für Mittelstulp-Dichtung 455.215, vorgefertigt mit M6-Gewinde und Bohrung ø 5,5 mm im Abstand von 290 mm

Gewicht 0,330 kg/m
U = 0.116 m²/m

Länge 6,5 m

Einbau:

Zylinderschraube mit Innensechskant DIN 7984 / M5x16

Gewindestift mit Innensechskant und Kegelkuppe DIN 913 / M6x12

(durch Metallbauer zu liefern)

407.122

Profilé complémentaire en aluminium
brut, pour embout d'étanchéité médian 455.215, préfabriqué avec filet M6 et perçage ø 5,5 mm à intervalle de 290 mm

Poids 0,330 kg/m
U = 0.116 m²/m

Longueur 6,5 m

Montage:

Vis six pans creux à tête cylindrique DIN 7984 / M5x16

Vis sans tête avec six pans creux et bout plat chanfreiné DIN 913 / M6x12

(doit être fournie par le constructeur métallique)

407.122

Additional profile, aluminium
mill finish, for weatherstrip for centre meeting stile 455.215, prefabricated with M6 thread and 5.5 mm diameter holes at intervals of 290 mm

Weight 0,330 kg/m
U = 0.116 m²/m

Length 6,5 m

Installation:

Socket head screw with hexagonal socket DIN 7984 / M5x16

Set screw with hexagonal socket and flat end DIN 913 / M6x12

(to be supplied by metal fabricators))

455.201

Schwellendichtung
EPDM, schwarz,
Lappenlänge 14 mm

VE = 25 m

455.201

Joint de socle
EPDM, noir,
longueur lèvre 14 mm

UV = 25 m

455.201

Bottom rail weatherstrip
EPDM, black,
lip length 14 mm

PU = 25 m

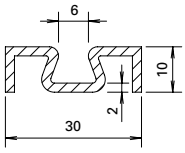

407.101

Zusatzprofil
Aluminium, roh

Gewicht 0,310 kg/m
U = 0,130 m²/m
P = 0,044 m²/m

Länge 6 m

407.101

Profilé complémentaire
aluminium, brut

poids 0,310 kg/m
U = 0,130 m²/m
P = 0,044 m²/m

Longueur 6 m

407.101

Additional profile
aluminium, mill finish

weight 0,310 kg/m
U = 0,130 m²/m
P = 0,044 m²/m

Length 6 m

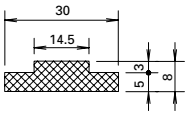

452.298

Isolator
PVC

Gewicht 0,346 kg/m

Länge 1,25 m

452.298

Isolateur
PVC

poids 0,346 kg/m

Longueur 1,25 m

452.298

Insulator
PVC

weight 0,346 kg/m

Length 1.25 m

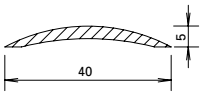

407.040

Schwelle
Aluminium, roh

Gewicht 0,200 kg/m
U = 0,084 m²/m
P = 0,043 m²/m

Länge 6 m

407.040

Seuil
aluminium, brut

poids 0,200 kg/m
U = 0,084 m²/m
P = 0,043 m²/m

Longueur 6 m

407.040

Threshold
aluminium, mill finish

weight 0,200 kg/m
U = 0,084 m²/m
P = 0,043 m²/m

Length 6 m

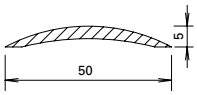

407.041

Schwelle
Aluminium, roh

Gewicht 0,325 kg/m
U = 0,104 m²/m
P = 0,053 m²/m

Länge 6 m

407.041

Seuil
aluminium, brut

poids 0,325 kg/m
U = 0,104 m²/m
P = 0,053 m²/m

Longueur 6 m

407.041

Threshold
aluminium, mill finish

weight 0,325 kg/m
U = 0,104 m²/m
P = 0,053 m²/m

Length 6 m

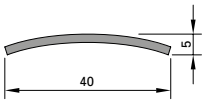

400.858

Schwelle
Edelstahl, Werkstoff 1.4301 (AISI 304), matt gebürstet, mit Schutzfolie

Gewicht 0,700 kg/m

Länge 3 m

400.858

Seuil
acier Inox, matériau 1.4301 (AISI 304), brossé mat, avec film de protection

poids 0,700 kg/m

Longueur 3 m

400.858

Threshold
stainless steel, material 1.4301 (AISI 304), matt brushed, with protective film

weight 0,700 kg/m

Length 3 m

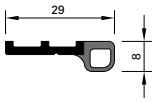

452.989

Anschlag-Dichtung
EPDM, schwarz

VE = 5 Stangen à 3 m

Einsatz:
In Kombination mit Türschwellenprofil 407.050 und 452.990/991

452.989

Embout d'étanchéité
EPDM, noir

UV = 5 barres à 3 m

Utilisation:
En combinaison avec profilé pour seuil de porte 407.050 et 452.990/991

452.989

Gasket piece
EPDM, black

PU = 5 bars, 3 m each

Usage:
In combination with door threshold profile 407.050 and 452.990/991

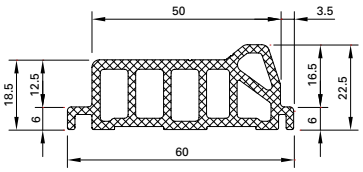

452.990 Länge 3 m
452.991 Länge 6 m

Türschwellenprofil
schwarz, aus Polyamid glasfaserverstärkt, für behindertengerechte Schwellenausbildung nach DIN 18040

Einsatz:
In Kombination mit Anschlag-Dichtung 452.989

452.990 Longueur 3 m
452.991 Longueur 6 m

Profilé pour seuil de porte
noir, polyamide renforcé par fibres de verre, pour des seuils adaptés à la circulation des handicapés, conformément à DIN 18040

Utilisation:
En combinaison avec embout d'étanchéité 452.989

452.990 Length 3 m
452.991 Length 6 m

Door threshold profile
black, made of fibreglass-reinforced polyamide, suitable for handicapped compliant threshold constructions according to DIN 18040

Usage:
In combination with gasket piece 452.989

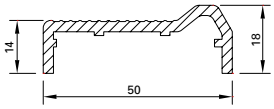

407.050

Türschwellenprofil
Aluminium, roh,
für behindertengerechte Schwellenausbildung nach DIN 18040

Gewicht 0,590 kg/m
U = 0,165 m²/m
P = 0,082 m²/m

Länge 6 m

Einsatz:
In Kombination mit Anschlag-Dichtung 452.989

407.050

Profilé de seuil de porte
aluminium, brut, pour des seuils adaptés à la circulation des handicapés, conformément à DIN 18040

Poids 0,590 kg/m
U = 0,165 m²/m
P = 0,082 m²/m

Longueur 6 m

Utilisation:
En combinaison avec joint de butée 452.989

407.050

Door threshold profile
aluminium, mill finish, suitable for handicapped compliant threshold constructions according to DIN 18040

Weight 0,590 kg/m
U = 0,165 m²/m
P = 0,082 m²/m

Length 6 m

Usage:
In combination with rebate gasket 452.989

455.405

Tür-Stulpdichtung
aus Polyamid schwarz,
links und rechts verwendbar

VE = 20 Stück

455.405

Embout d'étanchéité
en polyamide noir,
utilisable à gauche et droite

UV = 20 pièces

455.405

Weatherstrip
made of black polyamide,
can be used left and right

PU = 20 pieces

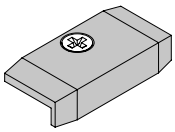

455.407

Stulpstück
schwarz, aus Kunststoff,
Einsatz im Stulpbereich bei
Faltwand-Typ 2+0, 2+2 etc.,
inkl. Schraube

VE = 2 Stück

455.407

Embout feuillure
noire, en PVC, utilisation sur
la têtière pour le type de porte
repliable 2+0, 2+2 etc., avec vis

UV = 2 pièces

455.407

Meeting stile piece
Black, plastic, for use in the
meeting stile area of type 2+0,
2+2 etc. folding walls,
incl. screws

PU = 2 pieces

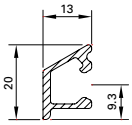

559.218

Wetterschenkel
Aluminium, roh

Gewicht 0,199 kg/m
U = 0,087 m²/m
P = 0,030 m²/m

Länge 6 m

Befestigungsknopf
450.006/450.007/
450.008/450.009
Endstück 559.221

559.218

Renvoi d'eau
aluminium, brut

poids 0,199 kg/m
U = 0,087 m²/m
P = 0,030 m²/m

Longueur 6 m

Bouton de fixation
450.006/450.007/
450.008/450.009
Embout 559.221

559.218

Weatherbar
aluminium, mill finish

weight 0,199 kg/m
U = 0,087 m²/m
P = 0,030 m²/m

Length 6 m

Fixing stud
450.006/450.007/
450.008/450.009
End piece 559.221

559.221

Endstück
für Wetterschenkel 559.218,
Kunststoff schwarz

VE = je 10 Stück
(links und rechts)

559.221

Embout
pour renvoi d'eau 559.218,
plastique noir

UV = 10 paires
(gauche et droite)

559.221

Endpiece
for weatherbar 559.218,
black plastic

PU = 10 pieces each
(left and right)

450.042

Rohr für Glasfalzbelüftung
Aluminium, Länge 48 mm

Einsatz mit Bohrlehre 499.322 und Montage-Werkzeug 499.323

VE = 50 Stück

450.042

Tube pour aération des feuillures à verre
aluminium, longueur 48 mm

Utilisation avec gabarit de perçage 499.322 et outil de montage 499.323

UV = 50 pièces

450.042

Tube for glazing rebate ventilation
aluminium, length 48 mm

For use with drilling template 499.322 and fitting tool 499.323

PU = 50 pieces

450.043

Rohr für Glasfalzbelüftung
Aluminium, Länge 23 mm

Einsatz mit Bohrlehre 499.322 und Montage-Werkzeug 499.323

VE = 50 Stück

450.043

Tube pour aération des feuillures à verre
aluminium, longueur 23 mm

Montage avec le gabarit de perçage 499.322 et l'outil de pose 499.323

UV = 50 pièces

450.043

Tube for glazing rebate ventilation
aluminium, length 23 mm

For use with drilling template 499.322 and fitting tool 499.323

PU = 50 pieces

450.052

Winkel für Glasfalzbelüftung
Kunststoff schwarz

VE = 50 Stück

450.052

Equerre pour aération des feuillures à verre
matière plastique noire

UV = 50 pièces

450.052

Angle for glazing rebate ventilation
plastic, black

PU = 50 pieces

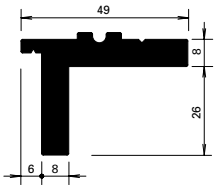

455.440

Basisprofil
EPDM, schwarz

VE = 6 m

455.440

Profilé de base
EPDM, noir

UV = 6 m

455.440

Basic profile
EPDM, black

PU = 6 m

450.091

Reiniger
zur Reinigung aller Teile vor dem Anbringen der Dichtmasse

VE = 1 Liter

450.091

Nettoyant
pour nettoyer toutes les pièces avant d'appliquer la pâte à étancher

UV = 1 litre

450.091

Cleaner
for cleaning all components before applying the sealing compound

PU = 1 litre

450.092

Kleb- und Dichtmasse
schwarz, für das Abdichten der Dichtungs-Stösse und -Durchbrüche

VE = 1 Kartusche 290 ml

Wichtig:
Ohne Vorbehandlung mit Reiniger 450.091 ist die Klebehaftung nicht gewährleistet.

450.092

Pâte à coller et à étancher
noire, pour étancher les raccordements et les points de raccords des joints intérieurs

UV = 1 cartouche 290 ml

Important:
Sans traitement préliminaire avec un nettoyant 450.091, l'adhésion n'est pas garantie.

450.092

Sealing and bonding compound
black, for sealing the joints and holes in the weatherstrip

PU = 1 cartridge 290 ml

Important:
Adhesion cannot be guaranteed unless cleaner 450.091 has been used as a pre-treatment.

450.106

Dichtmasse
transparent, Silikon dünnflüssig, für Abdichtungen von kleinen Fugen, inkl. Ausspritzdüsen

VE = 2 Kartuschen 310 ml

450.106

Pâte d'étanchéité
transparente, silicone fluide, pour étanchéification de petits joints, avec gicleurs d'éjection

UV = 2 cartouches de 310 ml

450.106

Sealing compound
transparent, thin silicone, for sealing small joints, includes spray nozzles

PU = 2 cartridges 310 ml

451.050

Abdeckband
schwarz, zum Abdecken des Janisol-Isolators, einseitig selbstklebend, mit Schutzfolie 14,5 x 2 mm

VE = 30 m

451.050

Bande de finition
noire, pour le recouvrement d'isolateur Janisol, autocollante, avec feuille de protection 14,5 x 2 mm

UV = 30 m

451.050

Cover tape
black, for concealing Janisol insulators, self-adhesive on one side, with protective film 14.5 x 2 mm

PU = 30 m

455.492

Distanzband
PVC Schaumstoffband, schwarz, 12x1,5 mm, Einsatz zwischen Rahmen und Führungsschiene unten 407.118/407.119

VE = 60 m

455.492

Bande d'écartement
bande de mousse PVC, noir, 12x1,5 mm, utilisation entre le cadre et rail de guidage inférieur 407.118/407.119

UV = 60 m

455.492

Distance strip
PVC foam strip, black, 12x1,5 mm, for use between frame and guide rail bottom 407.118/407.119

PU = 60 m

Verglasungstabelle Trockenverglasung
Tableau de vitrage à sec
Glazing table dry glazing

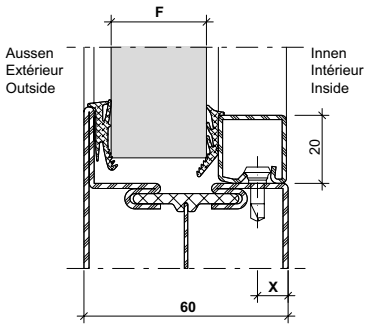

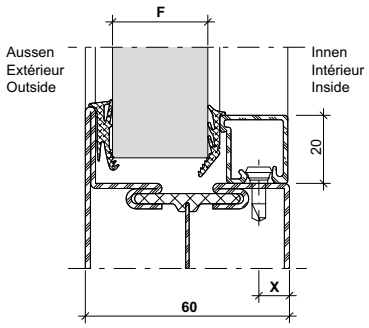

Dichtung Joint Weatherstrip	**Aussen Extérieur Outside**	**Innen Intérieur Inside**						
	455.027 5	**455.028** 8	**455.028** 7	**455.028** 6	**455.029** 5	**455.029** 4	**X**	Glasleisten Parcloses Glazing beads
Verglasung **F** Vitrage **F** Glazing **F**	**5**	**14**	**15**	**16**	**17**	**18**	**9**	30 **402.130 Z** 30 **404.130**
		19	**20**	**21**	**22**	**23**	**9**	25 **402.125 Z** 25 **404.125**
		24	**25**	**26**	**27**	**28**	**9**	20 **402.120 Z** 20 **404.120**
		29	**30**	**31**	**32**	**33**	**9**	15 **402.115 Z** 15 **404.115**
				34	**35**	**36**	**7**	12 **402.112 Z** 12 **404.112**

Hinweise Verglasungsvarianten siehe Seite 27

Remarques variantes de vitrage voir page 27

Notices alternative glazings see page 27

Verglasungstabelle mit Distanzband (Nassverglasung)
Tableau de vitrage avec bande d'écartement (vitrage à mastic)
Glazing table with spacing tape (glazing with sealing)

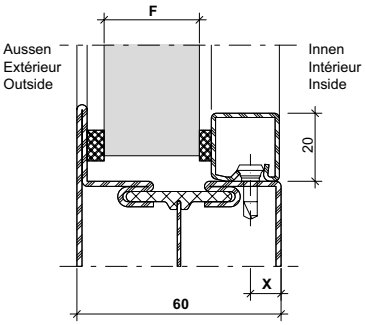

Fugenbreite (mm) Largeur du joint (mm) Width of joint (mm)	Aussen Extérieur Outside	Innen Intérieur Inside	Aussen Extérieur Outside	Innen Intérieur Inside	Aussen Extérieur Outside	Innen Intérieur Inside	Aussen Extérieur Outside	Innen Intérieur Inside	Aussen Extérieur Outside	Innen Intérieur Inside	X	Glasleisten Parcloses Glazing beads
	450.032 450.062	**450.032 450.062**	**450.032 450.062**	**450.031 450.061**	**450.031 450.061**	**450.031 450.061**	**450.031 450.061**	**450.030 450.060**	**450.030 450.060**	**450.030 450.060**		
	6	**6**	**6**	**5**	**5**	**5**	**5**	**4**	**4***	**4**		
Verglasung **F** Vitrage **F** Glazing **F**	**15**		**16**		**17**		**18**		**19**		**9**	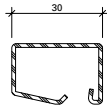 **402.130 Z**
	20		**21**		**22**		**23**		**24**		**9**	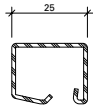 **402.125 Z**
	25		**26**		**27**		**28**		**29**		**9**	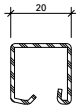 **402.120 Z**
	30		**31**		**32**		**33**		**34**		**9**	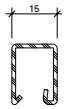 **402.115 Z**
					35		**36**		**37**		**7**	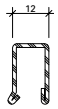 **402.112 Z**

Hinweise Verglasungsvarianten siehe Seite 27

Remarques variantes de vitrage voir page 27

Notices alternative glazings see page 27

*** Verwendung von 450.052 prüfen**

*** Vérifiez l'utilisation de 450.052**

*** Check the use of 450.052**

Verglasungstabelle mit Distanzband (Nassverglasung)
Tableau de vitrage avec bande d'écartement (vitrage à mastic)
Glazing table with spacing tape (glazing with sealing)

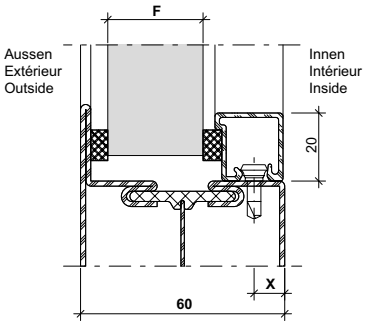

Fugenbreite (mm) / Largeur du joint (mm) / Width of joint (mm)	Aussen Extérieur Outside	Innen Intérieur Inside	Aussen Extérieur Outside	Innen Intérieur Inside	Aussen Extérieur Outside	Innen Intérieur Inside	Aussen Extérieur Outside	Innen Intérieur Inside	Aussen Extérieur Outside	Innen Intérieur Inside	X	Glasleisten / Parcloses / Glazing beads
	450.032 450.062	**450.034 450.064**	**450.031 450.061**	**450.034 450.064**	**450.032 450.062**	**450.034 450.064**	**450.031 450.061**	**450.032 450.062**	**450.030 450.060**	**450.032 450.062**		
	6	**6**	**6**	**5**	**5**	**5**	**5**	**4**	**4***	**4**		
Verglasung **F** / Vitrage **F** / Glazing **F**	**15**		**16**		**17**		**18**		**19**		**9**	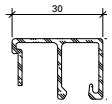 **404.130**
	20		**21**		**22**		**23**		**24**		**9**	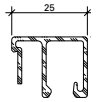 **404.125**
	25		**26**		**27**		**28**		**29**		**9**	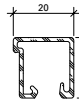 **404.120**
	30		**31**		**32**		**33**		**34**		**9**	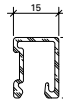 **404.115**
					35		**36**		**37**		**7**	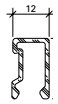 **404.112**

Hinweise Verglasungsvarianten siehe Seite 27

Remarques variantes de vitrage voir page 27

Notices alternative glazings see page 27

*** Verwendung von 450.052 prüfen**

*** Vérifiez l'utilisation de 450.052**

*** Check the use of 450.052**

Verglasungstabelle mit Distanzband (Nassverglasung)

Tableau de vitrage avec bande d'écartement (vitrage à mastic)

Glazing table with spacing tape (glazing with sealing)

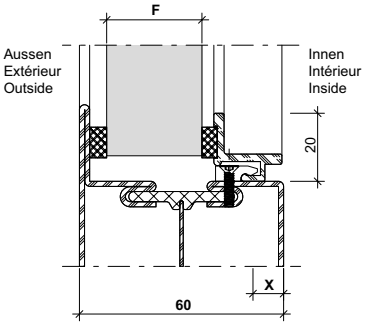

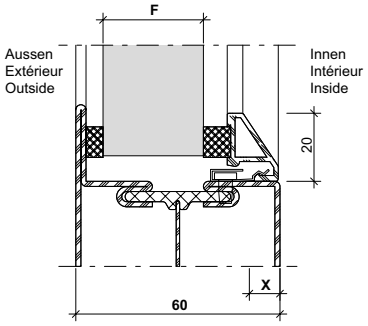

Fugenbreite (mm) Largeur du joint (mm) Width of joint (mm)	Aussen Extérieur Outside	Innen Intérieur Inside	Aussen Extérieur Outside	Innen Intérieur Inside	Aussen Extérieur Outside	Innen Intérieur Inside	Aussen Extérieur Outside	Innen Intérieur Inside	Aussen Extérieur Outside	Innen Intérieur Inside	X	Glasleisten Parcloses Glazing beads
	450.031 **450.061**	**450.034** **450.064**	**450.032** **450.062**	**450.032** **450.062**	**450.031** **450.061**	**450.032** **450.062**	**450.031** **450.061**	**450.031** **450.061**	**450.030** **450.060**	**450.031** **450.061**		
	6	**6**	**6**	**5**	**5**	**5**	**5**	**4**	**4***	**4**		
Verglasung **F** Vitrage **F** Glazing **F**	**25**		**26**		**27**		**28**		**29**		**16** (1	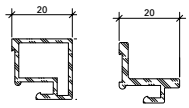 **405.120** **406.909**
	30		**31**		**32**		**33**		**34**		**16** (1	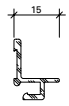 **406.903**
											11 (1 **16** (2	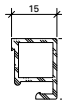 **405.115** 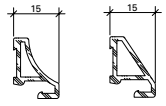 **406.905** **406.907** 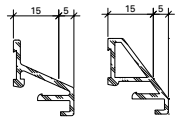 **406.996** **406.901**

(1 **Bohrabstand für Knopf 450.020**
(2 **Bohrabstand für Feder 450.022**

* **Verwendung von 450.052 prüfen**

Diese Glasleisten sind nur in Verbindung mit Nassverglasung (Silikon-Versiegelung) geeignet.

(1 **Distance de perçage pour bouton 450.020**
(2 **Distance de perçage pour ressort 450.022**

* **Vérifiez l'utilisation de 450.052**

Ces parcloses ne conviennent que dans le cas d'un vitrage à mastic.

(1 **Drilling distance for stud 450.020**
(2 **Drilling distance for spring 450.022**

* **Check the use of 450.052**

These glazing beads are suitable only for use with glazing with sealing.

Wichtiger Hinweis:
Trockenverglasung

Grundlage der Verglasungstabelle sind die Nennmasse der Profile und Füllelemente. Bedingt durch verschiedene Toleranzen (Profile, Glasleisten, Anordnung Befestigungsknöpfe, Glasdichtungen und Glaselemente) empfehlen wir, die Wahl der inneren Glasdichtungen vorgängig an einem Element zu prüfen.
Gegebenenfalls kommt die nächst kleinere oder grössere Glasleiste/ Dichtung zur Anwendung.

Die Masse entsprechen ungefähr einer rahmenbündigen Glasleisten-Montage.

Wir empfehlen, die Glasleisten nur auf der Raumseite anzuwenden.

Remarque importante:
Vitrage à sec

Les cotes nominales des profilés et des éléments de remplissage sont la base du tableau de vitrage. A cause des différentes tolérances (profilés, parcloses, disposition boutons de fixation, bandes de distance et éléments vitrés) nous recommandons d'effectuer un essai préalable avec le joint intérieur choisi sur un élément. Le cas échéant, utiliser la parclose / le joint de la taille inférieure ou supérieure.

Les distances correspondent à peu près au montage des parcloses à fleur du cadre.

Nous recommandons de n'utiliser les parcloses que du côté intérieur.

Important notice:
Dry glazing

The glazing table is based on the nominal dimensions of the profiles and infill panels. Owing to variations in the tolerances (profiled sections, glazing beads, layout of fastening studs, glazing seals and glazing) it is advisable to check your choice of inside glazing seals on an infill panel beforehand. If necessary the next smaller or larger size glazing bead/ weatherstrip can be used.

Distances correspond approximately to glazing beads mounted flush to the frame.

We recommend fitting the glazing beads on the room-side only.

Wichtiger Hinweis:
Nassverglasung

Grundlage der Verglasungstabelle sind die Nennmasse der Profile und Füllelemente. Bedingt durch verschiedene Toleranzen (Profile, Glasleisten, Anordnung Befestigungsknöpfe und Glaselemente) empfehlen wir, die Wahl der inneren Distanzbänder vorgängig an einem Element zu prüfen.
Gegebenenfalls kommtdie nächst kleinere oder grössere Glasleiste/ Distanzband zur Anwendung.

Die Masse entsprechen ungefähr einer rahmenbündigen Glasleisten-Montage.

Wir empfehlen, die Glasleisten nur auf der Raumseite anzuwenden.

Remarque importante:
Vitrage à mastic

Les cotes nominales des profilés et des éléments de remplissage sont la base du tableau de vitrage. A cause des différentes tolérances (profilés, parcloses, disposition boutons de fixation et éléments vitrés) nous recommandons d'effectuer un essai préalable avec la bande d'écartement choisie sur un élément. Le cas échéant, utiliser la parclose / la bande d'écartement de la taille inférieure ou supérieure.

Les distances correspondent à peu près au montage des parcloses à fleur du cadre.

Nous recommandons de n'utiliser les parcloses que du côté intérieur.

Important notice:
Glazing with sealing

The glazing table is based on the nominal dimensions of the profiles and infill panels. Owing to variations in the tolerances (profiled sections, glazing beads, layout of fastening studs and glazing) it is advisable to check your choice of inside spacing tapes on an infill panel beforehand. If necessary the next smaller or larger size glazing bead/packing tape can be used.

Distances correspond approximately to glazing beads mounted flush to the frame.

We recommend fitting the glazing beads on the room-side only.

Betreffend Fugendimensionierung und Fugenausbildung verweisen wir auf die DIN-Normen 18545, resp. auf die Richtlinien der Glashersteller.

En ce qui concerne le dimensionnement et la formation des joints nous renvoyons au norme DIN 18545, respectivement aux directives du fabricant de verre.

Referring to joint dimensioning and joint form we refer you to DIN standard 18545, respectively to the guidelines of glass manufacturer.

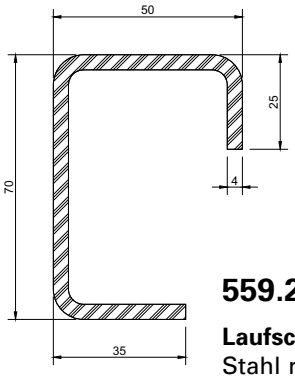

559.200

Laufschiene
Stahl roh

Länge 6 m

559.200

Rail
acier brut

Longueur 6 m

559.200

Track
raw steel

Length 6 m

Profil-Nr.	G kg/m	Ix cm⁴	Wx cm³	Iy cm⁴	Wy cm³	U m²/m
559.200	5,033	43,48	10,81	18,91	5,89	0,343

559.223

Stopper
Stahl roh, zum Einschweissen in Laufschiene 559.200 als Endanschlag für Laufwerk

VE = 1 Stück

559.223

Arrêtoir
acier brut, à souder dans le rail 559.200 comme butée finale pour chariot

UV = 1 pièce

559.223

End closer
raw steel, for welding in track 559.200 as an end stop for the running gear

PU = 1 piece

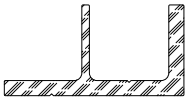

407.118

Führungsschiene unten
Aluminium, roh

Gewicht 0,842 kg/m
U = 0,181 m²/m

Länge 6 m

407.118

Rail de guidage inférieur
aluminium, brut

Poids 0,842 kg/m
U = 0,181 m²/m

Longueur 6 m

407.118

Guide rail bottom
aluminium, mill finish

Weight 0,842 kg/m
U = 0,181 m²/m

Length 6 m

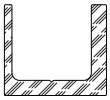

407.119

Führungsschiene unten
Aluminium, roh

Gewicht 0,619 kg/m
U = 0,140 m²/m

Länge 6 m

407.119

Rail de guidage inférieur
aluminium, brut

Poids 0,619 kg/m
U = 0,140 m²/m

Longueur 6 m

407.119

Guide rail bottom
aluminium, mill finish

Weight 0,619 kg/m
U = 0,140 m²/m

Length 6 m

559.202

Laufwerk
Stahl galvanisch verzinkt, Tragrolle (kugelgelagert) und Führungsrollen aus hochwertigem Kunststoff, passend zu Laufschiene 559.200

VE = 1 Stück

559.202

Chariot
acier zingué galvanique, rouleau (monté sur roulement à billes) et galets-guides en plastiques de haute qualité, convient au rail 599.200

UV = 1 pièce

559.202

Track
galvanised zinc-coated steel, support roller (on ball bearings) and guide rollers in high-grade plastic, suitable for track 559.200

PU = 1 piece

559.205

Tragband oben
Stahl roh, zum Anschweissen, ø 20 mm, Länge Bandteile 122,5 mm, mit Bronze-Lagerbüchsen, Aufhängebolzen in Edelstahl 1.4305, passend zu Laufwerk 559.202

VE = 1 Stück

559.205

Charnière porteuse en haut
acier brut, à souder, ø 20 mm, longueur pièce de charnière 122,5 mm, avec coussinets en bronce, axe de suspension en acier Inox 1.4305, convient au chariot 559.202

UV = 1 pièce

559.205

Bearing hinge top
raw steel, for welding on, length hinge pieces 122,5 mm, with bronze bushes, stainless steel 1.4305 suspension bolt, suitable for track 559.202

PU = 1 piece

559.206

Endtragband oben
Stahl roh, zum Anschweissen, ø 20 mm, Länge Bandteil 60 mm, mit Bronze-Lagerbüchsen, Aufhängebolzen in Edelstahl 1.4305, passend zu Laufwerk 559.202

VE = 1 Stück

559.206

Charnière porteuse finale en haut
acier brut, à souder, ø 20 mm, longueur pièce de charnière 60 mm, avec coussinets en bronce, axe de suspension en acier Inox 1.4305, convient au chariot 559.202

UV = 1 pièce

559.206

End bearing hinge top
raw steel, for welding on, length hinge piece 60 mm, with bronze bushes, stainless steel 1.4305 suspension bolt, suitable for track 559.202

PU = 1 piece

559.207

Mittelband
Stahl roh, zum Anschweissen, ø 20 mm, Länge 122,5 mm, mit Bronze-Lagerbüchsen

VE = 10 Stück

559.207

Paumelle à souder
acier brut, à souder, ø 20 mm, longueur 122,5 mm, avec coussinets en bronce

UV = 10 pièces

559.207

Weld-on hinge
raw steel, for welding on, length 122.5 mm, with bronze bushes

PU = 10 pieces

559.225

Spezial-Mittelband
Stahl roh, zum Anschweissen, ø 20 mm, mit Bronze-Lagerbüchsen, mit Bohrung im Bandoberteil, mit Innenschraube M6 und Kunststoff-Abdeckkappe schwarz

VE = 1 Stück

Einsatz:
Als Arretierband oben, nur bei Faltwandtypen 5+0 und 5+1 erforderlich

559.225

Paumelle à souder spécial
acier brut, à souder, ø 20 mm, avec coussinets en bronce, avec perçage dans la partie supérieure de la paumelle, avec vis six pans intérieurs M6 et capuchon en PVC noir

UV = 1 pièce

Utilisation:
sert de paumelle d'arrêt en haut, uniquement nécessaire sur les types de porte repliable 5+0 et 5+1

559.225

Special weld-on hinge
raw steel, for welding on, ø 20 mm, with bronze bushes, with hole in top part of hinge, with M6 bolt and black, plastic cover cap

PU = 1 piece

Usage:
As locking hinge at top, required for type 5+0 and 5+1 folding walls only

559.208

Führungsband unten
Stahl roh, zum Anschweissen, ø 20 mm, Länge Bandteile 122,5 mm, mit Bronze-Lagerbüchsen, Bolzen aus Edelstahl 1.4305, Führungsrolle ø 20 mm aus hochwertigem Kunststoff, passend zu Führungsschienen 407.118 und 407.119

VE = 1 Stück

559.208

Charnière de guidage inférieure
acier brut, à souder, ø 20 mm, longueur pièces de charnière 122,5 mm, avec coussinets en bronce, axe de suspension en acier Inox 1.4305, galet-guide ø 20 mm en plastique de haute qualité, convient aux rails de guidage 407.118 et 407.119

UV = 1 pièce

559.208

Guide hinge bottom
raw steel, for welding on, length hinge pieces 122.5 mm, with bronze bushes, stainless steel 1.4305 suspension bolt, guide roller ø 20 mm in high-grade plastic, suitable for guide rails 407.118 and 407.119

PU = 1 piece

559.209

Endführungsband unten
Stahl roh, zum Anschweissen, ø 20 mm, Länge Bandteil 60 mm, mit Bronze-Lagerbüchsen, Bolzen aus Edelstahl 1.4305, Führungsrolle ø 20 mm, aus hochwertigem Kunststoff, passend zu Führungsschienen 407.118 und 407.119

VE = 1 Stück

559.209

Charnière de guidage finale inférieure
acier brut, à souder, ø 20 mm, longueur pièce de charnière 60 mm, avec coussinets en bronce, axe de suspension en acier Inox 1.4305, galet-guide ø 20 mm en plastique de haute qualité, convient aux rails de guidage 407.118 et 407.119

UV = 1 pièce

559.209

End guide hinge bottom
raw steel, for welding on, length hinge piece 60 mm, with bronze bushes, stainless steel 1.4305 suspension bolt, guide roller ø 20 mm in high-grade plastic, suitable for guide rails 407.118 and 407.119

PU = 1 piece

559.210 ø 17 mm

Fallenriegel-Schloss
für Servicetüren, für Profile mit Körperbreite 25 mm, mit Wechsel, Dornmass 18 mm, **Nuss 8x8 mm**, Stulp Edelstahl, Schlosskasten verzinkt, links und rechts umstellbar, Riegelausschluss 1-tourig 11 mm

VE = 1 Stück

Bei Bedarf zusätzlich bestellen:
550.268 Schrauben
555.467 Kunststoff-Unterlage
559.217 Schliessblech

559.210 ø 17 mm

Serrure à mortaiser
pour portes de service, pour profilés avec largeur 25 mm, avec levier, axe canon/ têtière 18 mm, **fouillot 8x8 mm**, têtière en acier Inox, boîtier zingué, utilisable à droite et à gauche, course du pêne à 1 tour 11 mm

UV = 1 pièce

Commander en plus si besoin:
550.268 Vis
555.467 Support en plastique
559.217 Gâche de fermeture

559.210 ø 17 mm

Latch and bolt lock
for service doors, for profiles with face width 25 mm, with latch retention, backset 18 mm, **8x8 mm boss**, stainless steel face plate, galvanised casing, can be used left and right, travel of bolt 1 turn 11 mm

PU = 1 piece

Order separately if required:
550.268 Screws
555.467 Plastic support
559.217 Strike plate

550.190 ø 22 mm
550.191 ø 17 mm

Fallenriegel-Schloss
für Servicetüren, für Profile mit Körperbreite 50 mm, mit Wechsel, Dornmass 35 mm, **Nuss 9x9 mm**, Riegelausschluss 1-tourig 20 mm, Kasten Stahl verzinkt, Falle und Riegel vernickelt und poliert, Stulp Edelstahl.

VE = 1 Stück

Einbau mit
499.140 ø 22 mm
499.148 ø 17 mm

Bei Bedarf zusätzlich bestellen:
550.268 Schrauben
555.467 Kunststoff-Unterlage
555.469 Schliessblech

Einbau:
In Kombination mit Vierkant-Dorn 8 mm (559.213) Ausgleichshülse 9 mm auf 8 mm durch Metallbauer zu liefern

550.190 ø 22 mm
550.191 ø 17 mm

Serrure à mortaiser
pour portes de service, pour profilés avec largeur 50 mm, avec levier, axe canon/ têtière 35 mm, **fouillot 9x9 mm**, course du pêne à 1 tour 20 mm, boîtier acier zingué, bec de cane et pêne nickelés et polis, têtière en acier Inox.

UV = 1 pièce

Montage avec
499.140 ø 22 mm
499.148 ø 17 mm

Commander en plus si besoin:
550.268 Vis
555.467 Support en plastique
555.469 Gâche de fermeture

Pose:
En combinaison avec tige carrée 8 mm (559.213) la douille de compensation de 9 mm à 8 mm à fournir par le constructeur métallique

550.190 ø 22 mm
550.191 ø 17 mm

Latch and bolt lock
for service doors, for profiles with face width 50 mm, with latch retention, backset 35 mm, **9x9 mm boss**, travel of bolt 1 turn 20 mm, galvanised casing, nickel-plated and polished latch and bolt, stainless steel face plate

PU = 1 piece

Installation with
499.140 ø 22 mm
499.148 ø 17 mm

Order separately if required:
550.268 Screws
555.467 Plastic support
555.469 Strike plate

Installation:
In combination with square spindle 8 mm (559.213) compensation sleeve 9 mm to 8 mm to be supplied by metalworker

555.467

Kunststoff-Unterlage
für Schlösser, Kantenriegel und Schliessbleche

VE = 1 Stück

Bei Bedarf zusätzlich bestellen:
550.267 Schrauben
555.468 Kunststoff-Kappe

555.467

Support en plastique
pour serrures, verrou à bascule et gâches de fermeture

UV = 1 pièce

Commander en plus si besoin:
550.267 Vis
555.468 Cache en plastique

555.467

Plastic support
for locks, espagnolettes and strike plates

PU = 1 piece

Order separately if required:
550.267 Screws
555.468 Plastic cap

555.468

Kunststoff-Kappe
passend zu Kunststoff-Unterlage 555.467 mit Schliessblech, dient bei Profilen mit 50 mm Körperbreite als Sichtschutz und Abschluss zum Profilinneren

VE = 10 Stück

Bei Bedarf zusätzlich bestellen:
555.467 Kunststoff-Unterlage

555.468

Cache en plastique
convient au support en plastique 555.467 avec gâche de fermeture, sert à masquer et à fermer l'intérieur des profilés de 50 mm de largeur

UV = 10 pièces

Commander en plus si besoin:
555.467 Support en plastique

555.468

Plastic cap
suitable for plastic support 555.467 with strike plate, serves as blind for profiles that have a width of 50 mm and as end piece for the inner part of the profile

PU = 10 pieces

Order separately if required:
555.467 Plastic support

559.217

Schliessblech
Edelstahl, zu Schloss 559.210, links und rechts verwendbar

VE = 1 Stück

Bei Bedarf zusätzlich bestellen:
550.268 Schrauben
555.467 Kunststoff-Unterlage
555.468 Kunststoff-Kappe

559.217

Gâche de fermeture
acier Inox, pour serrure 559.210, utilisable à gauche et à droite

UV = 1 pièce

Commander en plus si besoin:
550.268 Vis
555.467 Support en plastique
555.468 Cache en plastique

559.217

Strike plate
stainless steel, for lock 559.210, can be used LH/RH

PU = 1 piece

Order separately if required:
550.268 Screws
555.467 Plastic support
555.468 Plastic cap

555.469

Schliessblech
Edelstahl, für Schlösser 550.190/550.191, links und rechts verwendbar

VE = 1 Stück

Bei Bedarf zusätzlich bestellen:
550.268 Schrauben
555.467 Kunststoff-Unterlage
555.468 Kunststoff-Kappe

555.469

Gâche de fermeture
acier Inox, pour serrures 550.190/550.191, utilisable à gauche et à droite

UV = 1 pièce

Commander en plus si besoin:
550.268 Vis
555.467 Support en plastique
555.468 Cache en plastique

555.469

Strike plate
stainless steel, for locks 550.190/ 550.191, can be used LH/RH

PU = 1 piece

Order separately if required:
550.268 Screws
555.467 Plastic support
555.468 Plastic cap

559.211

Kantenriegel
für Profile mit Körperbreite 25 mm, Stulp Edelstahl geschliffen und gebürstet, Vierkantnuss 8 mm, Kasten Stahl verzinkt, Dornmass 16,5 mm, Hub 12 mm, Anschlussgewinde M10

VE = 1 Stück

Bei Bedarf zusätzlich bestellen:
550.267 Schrauben
559.203 Kunststoff-Unterlage
555.003 Einschweiss-Plättchen
559.214 Kantenriegel-Adapter

559.211

Verrou à bascule
pour profilés avec largeur 25 mm, têtière en acier Inox poli et brossé, fouillot 8x8 mm, boîtier acier zingué, axe canon/ têtière 16,5 mm, course 12 mm raccord taraudé M10

UV = 1 pièce

Commander en plus si besoin:
550.267 Vis
559.203 Support en plastique
555.003 Plaque à souder
559.214 Adaptateur pour verrou à bascule

559.211

Espagnolette
for profiles with face width 25 mm, stainless steel ground and brushed face plate, 8x8 mm boss, galvanised steel casing, backset 16.5 mm, travel 12 mm, connecting thread M10

PU = 1 piece

Order separately if required:
550.267 Screws
559.203 Plastic support
555.003 Weld-in face plate
559.214 Flush bolt adapter

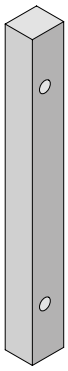

559.219

Distanzstück
Aluminium, zu Kantenriegel 559.211, bei Verwendung der Profile mit Körperbreite 50 mm

VE = 1 Stück

559.219

Pièce de distance
aluminium, à verrou à bascule 559.211, à utiliser avec profilés avec largeur 50 mm

UV = 1 pièce

559.219

Distance piece
aluminium, to espagnolette 559.211, use in conjunction with profiles with face width 50 mm

PU = 1 piece

559.203

Kunststoff-Unterlage
schwarz, 36x210x1 mm, passend zu Kantenriegel 559.211

VE = 1 Stück

Bei Bedarf zusätzlich bestellen:
550.267 Schrauben

559.203

Support en plastique
noir, 36x210x1 mm, convient au verrou à bascule 559.211

UV = 1 pièce

Commander en plus si besoin:
550.267 Vis

559.203

Plastic support
black, 36x210x1 mm, suitable for espagnolette 559.211

PU = 1 piece

Order separately if required:
550.267 Screws

555.003

Einschweiss-Plättchen
Stahl, zum Einschweissen zwischen die Janisol-Schalen, für die Befestigung der Kantenriegel 559.211 und Treibriegelstangen-Führung

VE = 20 Stück

555.003

Plaque à souder
acier, pour soudage entre les demi-profilés Janisol, pour la fixation des verrou à bascule 559.211 et guidage de tige de verrouillage

UV = 20 pièces

555.003

Weld-in face plate
steel, to weld in between the Janisol-skins, for espagnolette 559.211 fixing and guide for shoot bolt

PU = 20 pieces

559.214

Kantenriegel-Adapter
M10/M8 Adapter für die Verbindung Kantenriegel zu Treibriegelstangen ø 8 mm

VE = 4 Stück

559.214

Adaptateur pour verrou à bascule
adaptateur M10/M8 pour la liaison entre le verrou à bascule et les tiges de verrouillage ø 8 mm

UV = 4 pièces

559.214

Espagnolette adapter
M10/M8 adapter for the connection of the espagnolette to the shoot bolt ø 8 mm

PU = 4 pieces

559.215 2,5 m

Treibriegelstange oben
Stahl verzinkt, ø 8 mm, mit Gewindeteil M8

VE = 1 Stück

559.215 2,5 m

Tige de verrouillage supérieure
acier zingué, ø 8 mm, avec filetage M8

UV = 1 pièce

559.215 2,5 m

Shoot bolt (top)
galvanised steel, ø 8 mm, with M8

PU = 1 piece

559.216 1,5 m

Treibriegelstange unten
Stahl verzinkt, ø 8 mm, mit Gewindeteil M8

VE = 1 Stück

559.216 1,5 m

Tige de verrouillage inférieure
acier zingué, ø 8 mm, avec filetage M8

UV = 1 pièce

559.216 1,5 m

Shoot bolt (bottom)
galvanised steel, ø 8 mm, with M8

PU = 1 piece

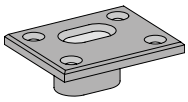

559.204

Schliessstück
schwarz, aus Polyamid glasfaserverstärkt, für Treibriegelstangen-Verschluss

VE = 2 Stück

Bei Bedarf zusätzlich bestellen:
557.046 Schrauben

559.204

Pièce de fermeture
noir, polyamide renforcé par fibres de verre, pour tige de verrouillage

UV = 2 pièces

Commander en plus si besoin:
557.046 Vis

559.204

Strike piece
black, made of fibreglass-reinforced polyamide, for shoot bolt

PU = 2 pieces

Order separately if required:
557.046 Screws

559.212 F1 eloxiert
559.224 F9 titan eloxiert

Drücker
Aluminium, Ausladung 24 mm, fest drehbar gelagert, Lochteil 8x8 mm, passend zu Schloss und Kantenriegel mit Vierkantnuss 8 mm

VE = 1 Stück

Bei Bedarf zusätzlich bestellen:
550.267 Schrauben
559.213 Vierkant-Dorn

559.212 F1 anodisé
559.224 F9 anodisé titan

Poignée
aluminium, surplomb 24 mm, montée rivée tournante, perforation 8x8 mm, convient au serrure et verrou à entailler avec fouillot 8 mm

UV = 1 pièce

Commander en plus si besoin:
550.267 Vis
559.213 Tige carrée

559.212 F1 anodised
559.224 F9 titan anodised

Handle
aluminium, projection 24 mm, fixed rotatable mount, 8x8 mm hole plate, suitable for lock and flush bolt with 8 mm boss

PU = 1 piece

Order separately if required:
550.267 Screws
559.213 Square spindle

559.213

Vierkant-Dorn 8 mm
Stahl gehärtet, verzinkt, Länge 100 mm

VE = 5 Stück

Einbau:
In Kombination mit Fallenriegel-Schloss (550.190/550.191) Ausgleichshülse 9 mm auf 8 mm durch Metallbauer zu liefern

559.213

Tige carrée 8 mm
acier trempé, zingué, longueur 100 mm

UV = 5 pièces

Pose:
En combinaison avec serrure à mortaiser (550.190/ 550.191), la douille de compensation de 9 mm à 8 mm à fournir par le constructeur métallique

559.213

Square spindle 8 mm
steel reinforced, galvanised, length 100 mm

PU = 5 pieces

Installation:
In combination with latch and bolt lock (550.190/550.191) compensation sleeve 9 mm to 8 mm to be supplied by metal-worker

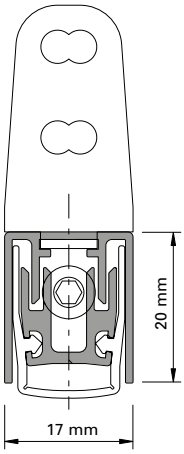

Automatische Senkdichtung
Aluminium, Dichtung aus Silikon, seitliche Befestigung mit Winkeln aus Edelstahl. links und rechts einsetzbar.
Die Dichtungen lösen bandseitig aus und der Hub ist einstellbar bis 16 mm. Parallelabsenkung mit automatischem Ausgleich bei schiefem Boden. Einseitig kürzbar bis zur nächst kleineren Nennlänge.

VE = 1 Stück
4 Schrauben M4x7
2 Befestigungswinkel

Art.-Nr.	max. FFB mm	min. FFB mm
555.366	400	275
555.367	550	400
555.368	700	550
555.369	850	700
555.370	1000	850
555.371	1150	1000
555.372	1300	1150
555.373	1450	1300

Einbau mit 499.137

Über Sonderbestellung erhalten Sie diese Senkdichtung auch in längerer Ausführung.

Joint seuil automatique
aluminium, joint en silicon, fixation latérale par équerres en acier Inox, utilisable à gauche et à droite.
Les joints se déclenchent côté paumelle et la course est réglable jusqu'à 16 mm. Abaissement parallèle avec compensation automatique sur sol en pente. Peut être raccourci d'un côté jusqu'à la longueur nominale inférieure la plus proche.

UV = 1 pièce
4 vis M4x7
2 équerres de fixation

No d'art	max. FFB mm	min. FFB mm
555.366	400	275
555.367	550	400
555.368	700	550
555.369	850	700
555.370	1000	850
555.371	1150	1000
555.372	1300	1150
555.373	1450	1300

Montage avec 499.137

Ce joint seuil automatique est également disponible sous forme de commande spéciale en éxécution plus longueur.

Automatic drop seal
aluminium, weatherstrip made of silicone, lateral fastening with stainless steel brackets, can be used LH and RH.
The weatherstrips are removed on the hinge side and the travel can be set at up to 16 mm. Parallel settlements with automatic compensation on sloping ground. Can be shortened on one side as far as the next smallest nominal length.

PU = 1 joint
4 screws M4x7
2 angled brackets

Part no.	max. FFB mm	min. FFB mm
555.366	400	275
555.367	550	400
555.368	700	550
555.369	850	700
555.370	1000	850
555.371	1150	1000
555.372	1300	1150
555.373	1450	1300

Installation with 499.137

This automatic drop seal is also availabe to special order in extra length.

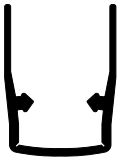

456.116

Dichtungsprofil
Silikon, Ersatzdichtung für automatische Senkdichtung 555.366-373

VE = 1,5 m

456.116

Profilé d'étanchéité
silicone, joint de remplacement pour joint seuil automatique 555.366-373

UV = 1,5 m

456.116

Gasket profile
silicone, spare gasket for automatic drop seal 555.366-373

PU = 1,5 m

550.267

Linsenschraube 4,8x16 mm
Edelstahl, SR1-Angriff, für die Befestigung der Kantenriegel, Drücker und Kunststoff-Unterlagen auf dem Janisol-Profil

Bohrdurchmesser ø 3,5 mm

VE = 100 Stück

550.267

Vis à tête bombée 4,8x16 mm
acier Inox, empreinte SR1, pour la fixation des verrous à bascule, poignées et supports en plastique sur le profilé Janisol

Diamètre de perçage ø 3,5 mm

UV = 100 pièces

550.267

Oval-head screws 4,8x16 mm
stainless steel, SR1 head, for fixing espagnolette, handle and plastic supports on Janisol profile

Hole diameter 3,5 mm

PU = 100 pieces

550.268

Linsensenkschraube M5x12
Edelstahl, SR1-Angriff, selbstgewindend, für die Befestigung der Beschlagteile mit Edelstahlstulp auf Kunststoff-Unterlagen

Bohrdurchmesser ø 4,5 mm

VE = 100 Stück

550.268

Vis à tête fraisée M5x12
acier Inox, empreinte SR1, autotaraudeuse, pour la fixation des ferrures avec têtière en acier Inox sur les supports en plastique

Diamètre de perçage ø 4,5 mm

UV = 100 pièces

550.268

Oval-head screw M5x12
stainless steel, SR1 head, self-tapping, for fixing the fittings with stainless steel face plate on to plastic supports

Hole diameter 4,5 mm

PU = 100 pieces

550.357

Selbstbohrschraube 4,5x20
Stahl verzinkt, schwarzchromatiert, SR1-Angriff, für die Befestigung der Anschlagdichtung 452.989

VE = 100 Stück

550.357

Vis autoforeuse 4,5x20
acier zinguée, chromatée noire, empreinte SR1, pour fixation joint de butée 452.989

UV = 100 pièces

550.357

Self-cutting screw 4,5x20
galvanised steel, black chromed, SR1 head, for fixation rebate gasket 452.989

PU = 100 pieces

557.046

Schraube M4x12
Stahl verzinkt, SR1-Angriff, selbstgewindend, für Schliessstück 559.204

Bohrdurchmesser 3,5 mm

VE = 100 Stück

557.046

Vis M4x12
acier zingué, empreinte SR1, autotaraudeuse, pour douille de verrouillage 559.204

Diamètre de perçage 3,5 mm

UV = 100 pièces

557.046

Screw M4x12
galvanised steel, SR1 head, self-tapping, for end piece 559.204

Hole diameter 3.5 mm

PU = 100 pieces

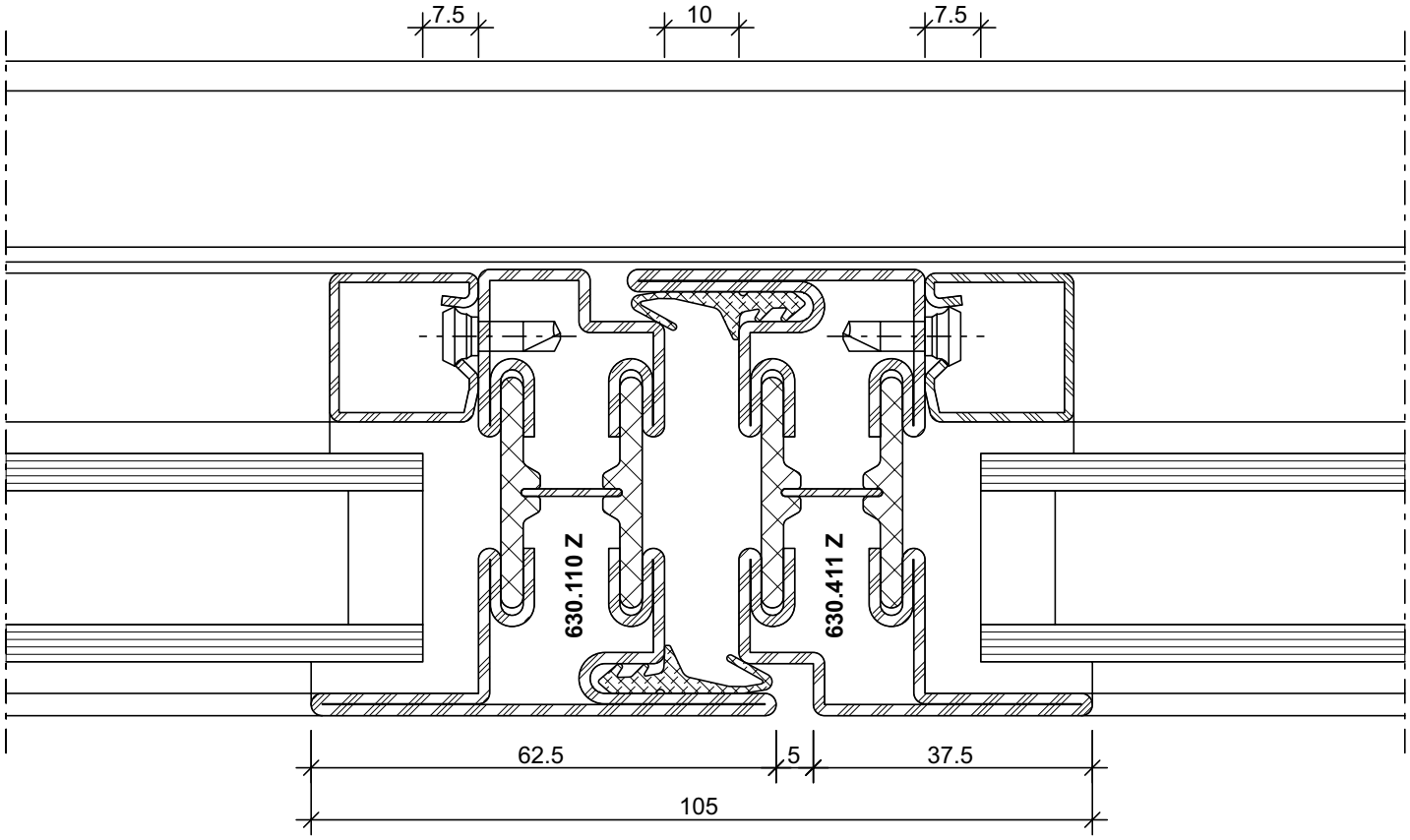

DXF DWG *13-0201-C-001*

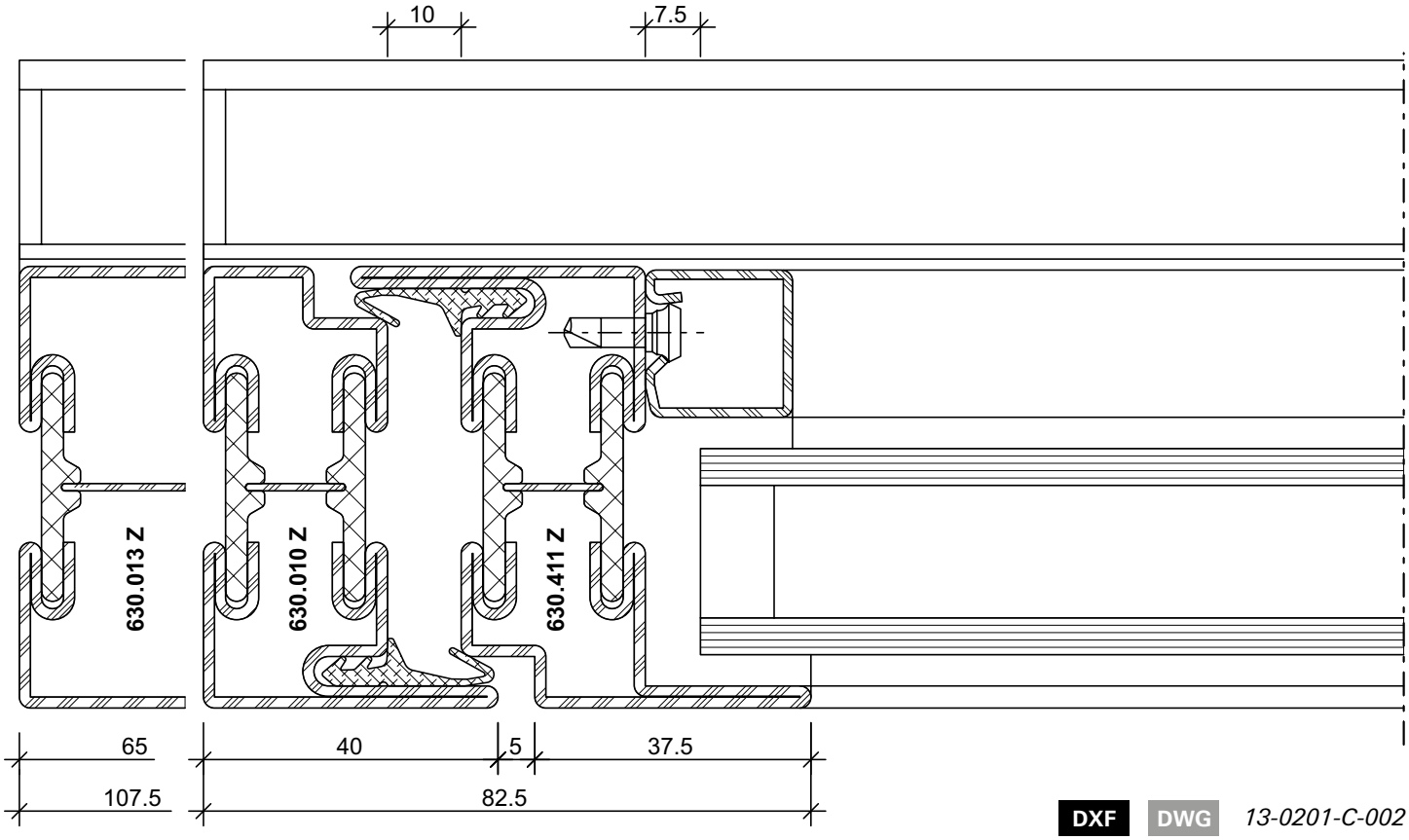

DXF DWG *13-0201-C-002*

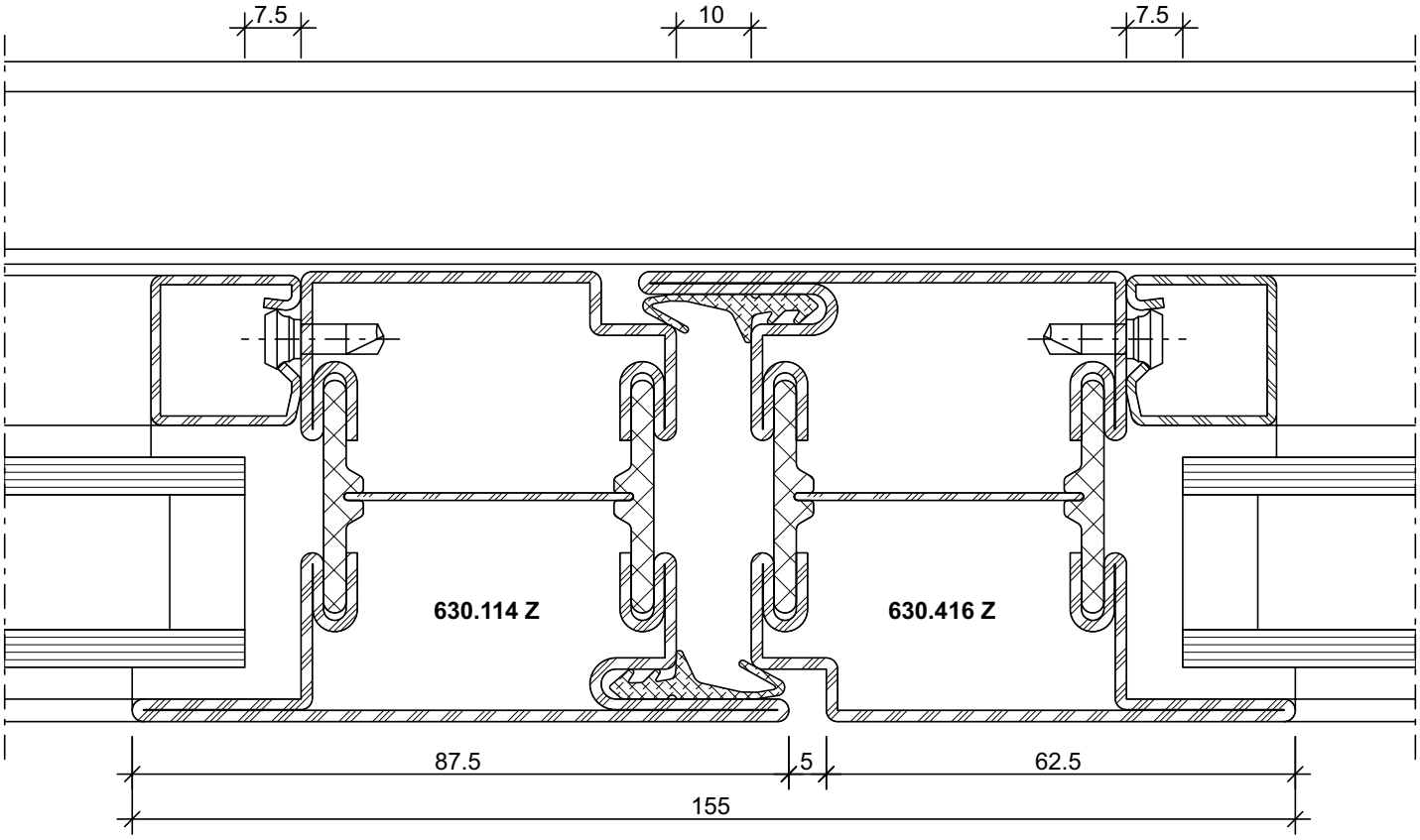

DXF DWG *13-0201-C-003*

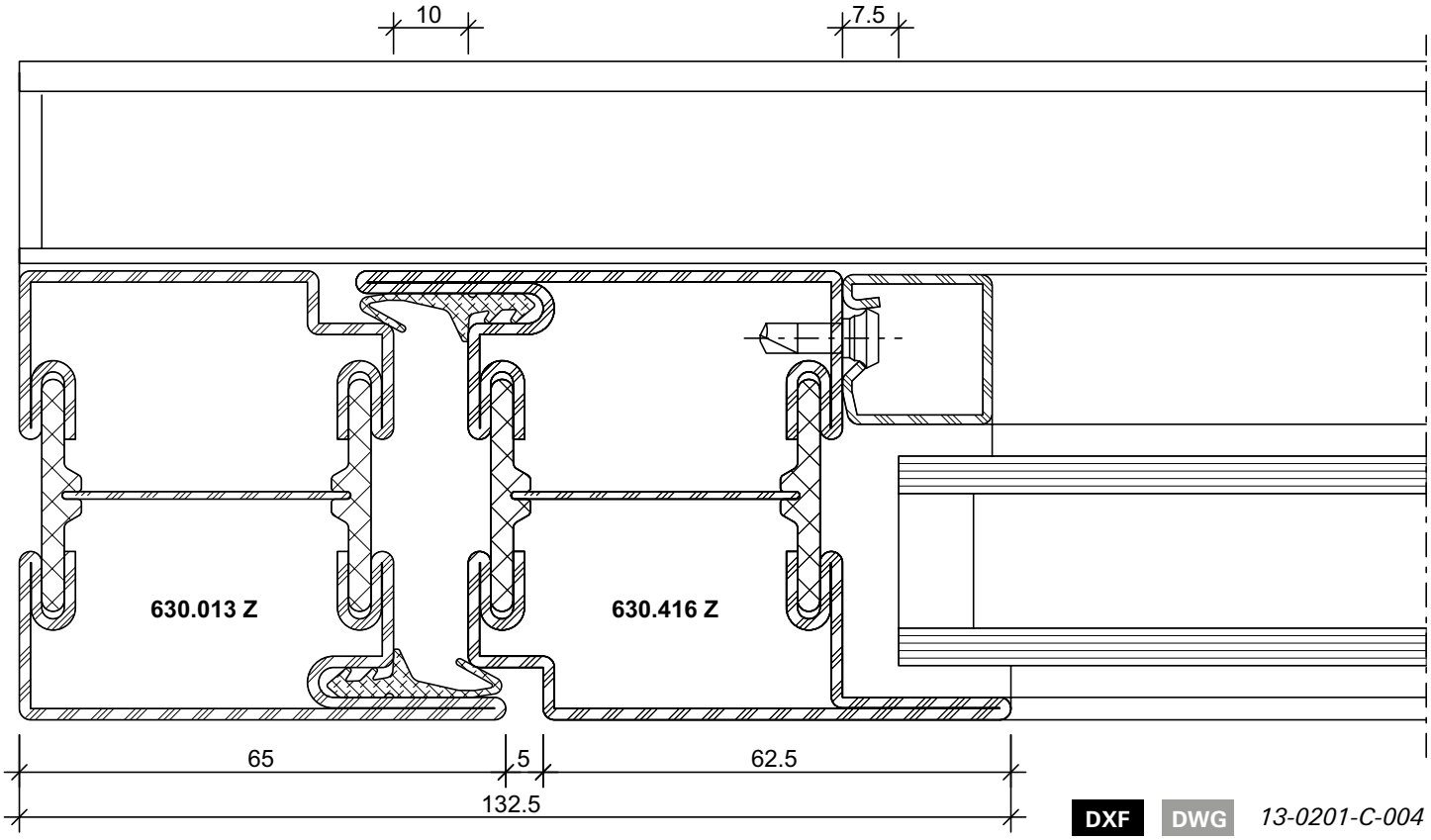

DXF DWG *13-0201-C-004*

Schnittpunkte im Massstab 1:1
Coupe de détails à l'échelle 1:1
Section details on scale 1:1

Janisol Faltwand
Porte repliable Janisol
Janisol folding wall

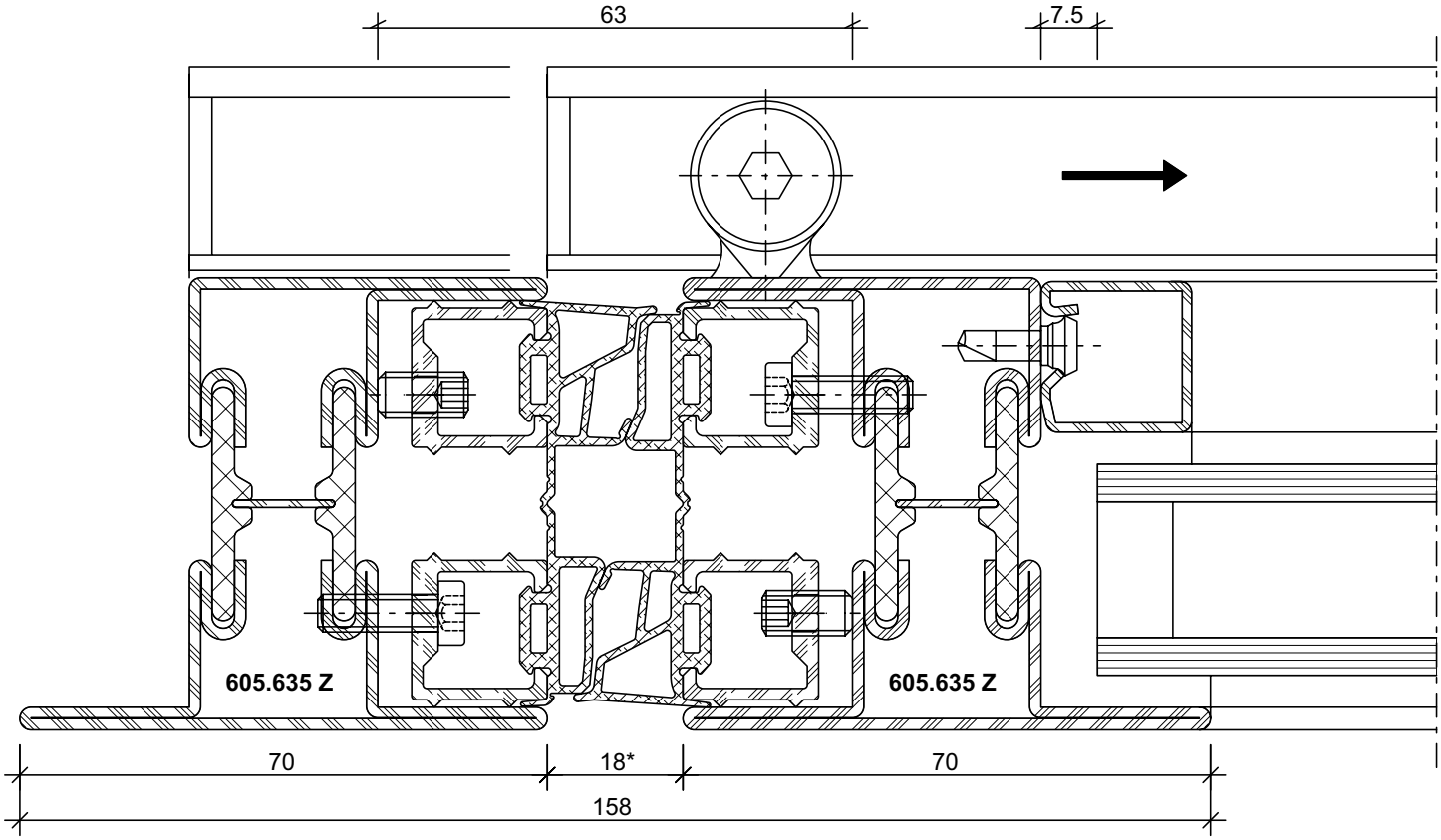

DXF DWG *13-0201-C-005*

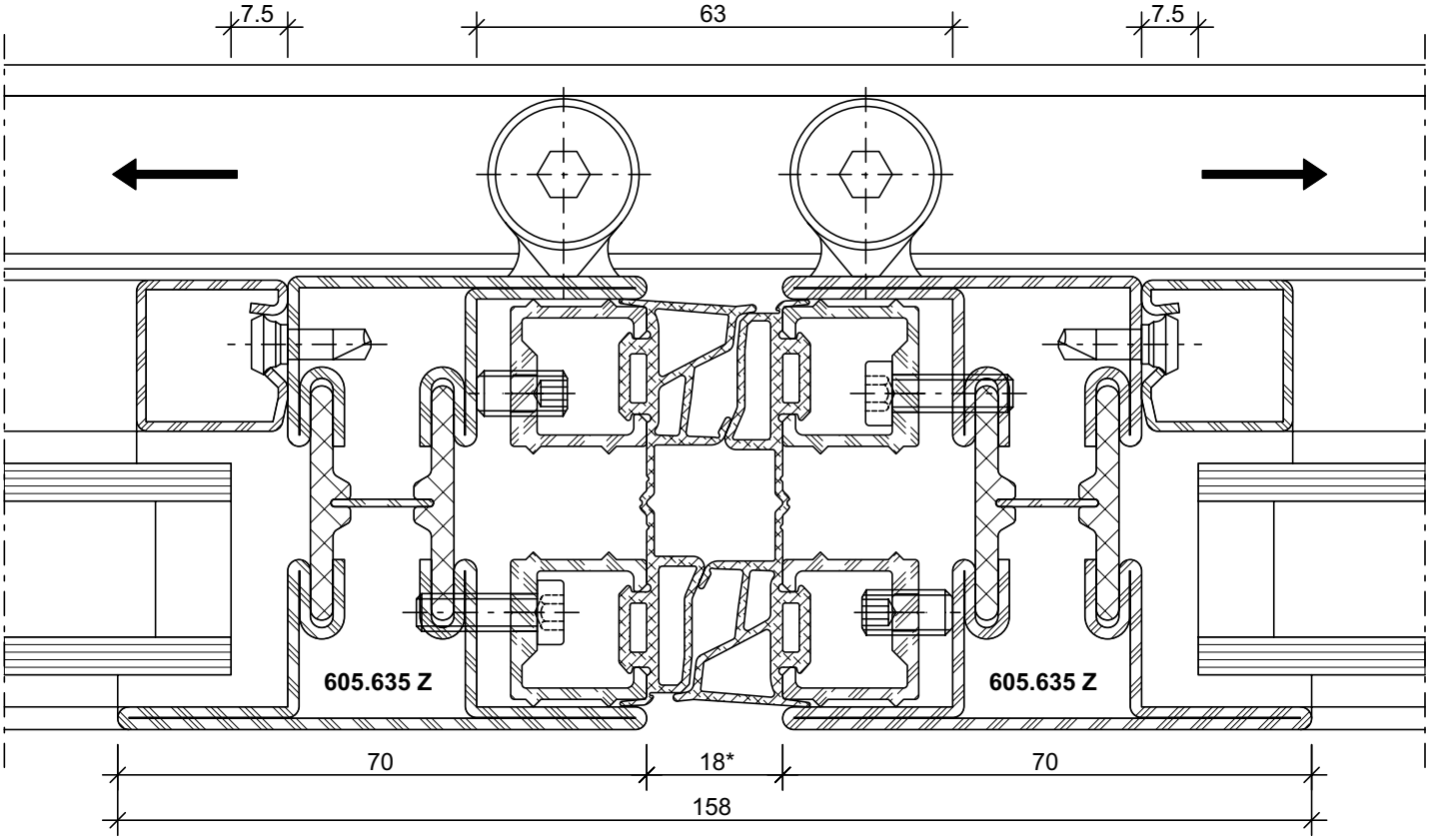

DXF DWG *13-0201-C-006*

* Verstellbarkeit: ± 4 mm

* Réglage possible sur ± 4 mm

* Range of adjustment ± 4 mm

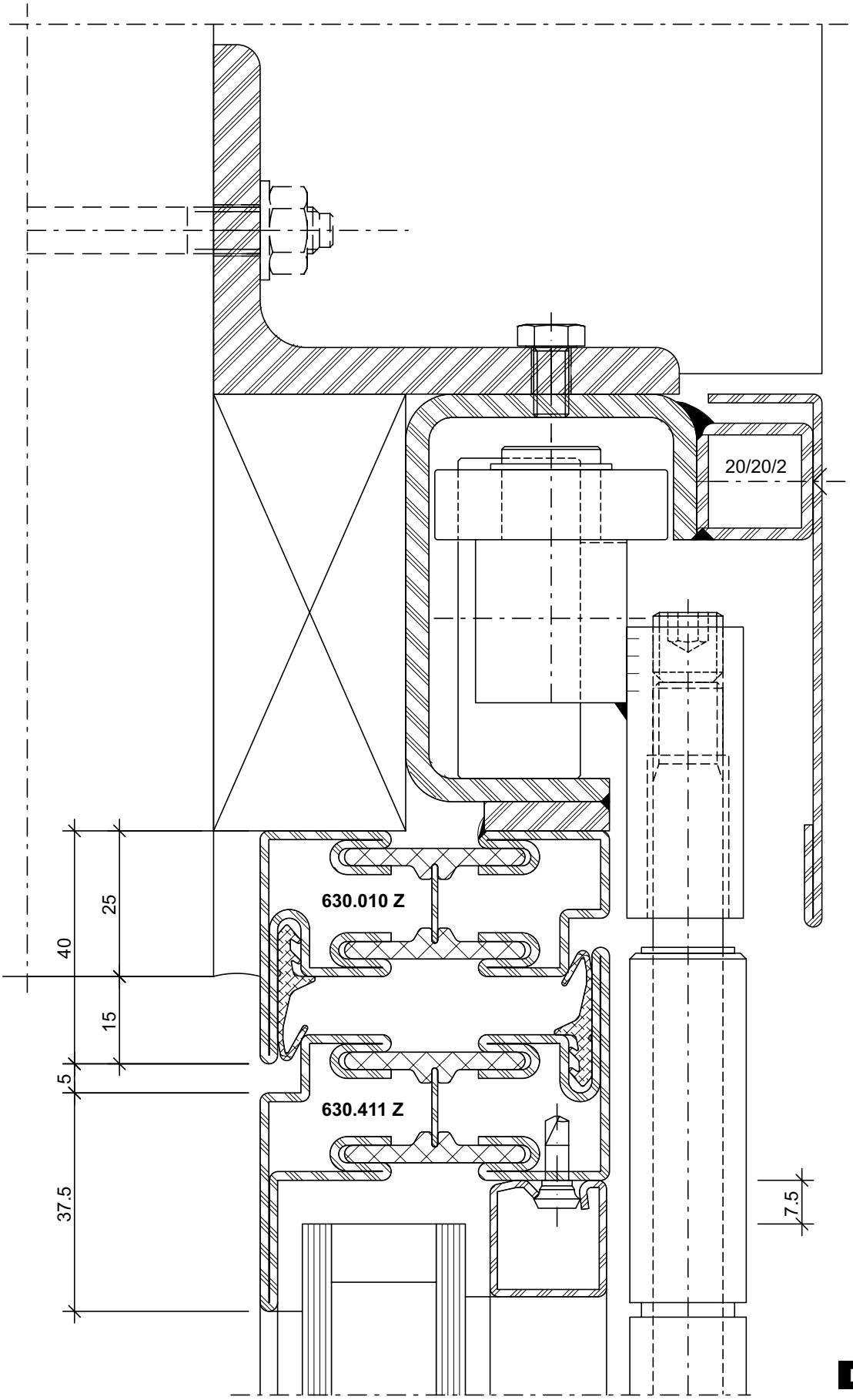

DXF DWG *13-0201-C-013*

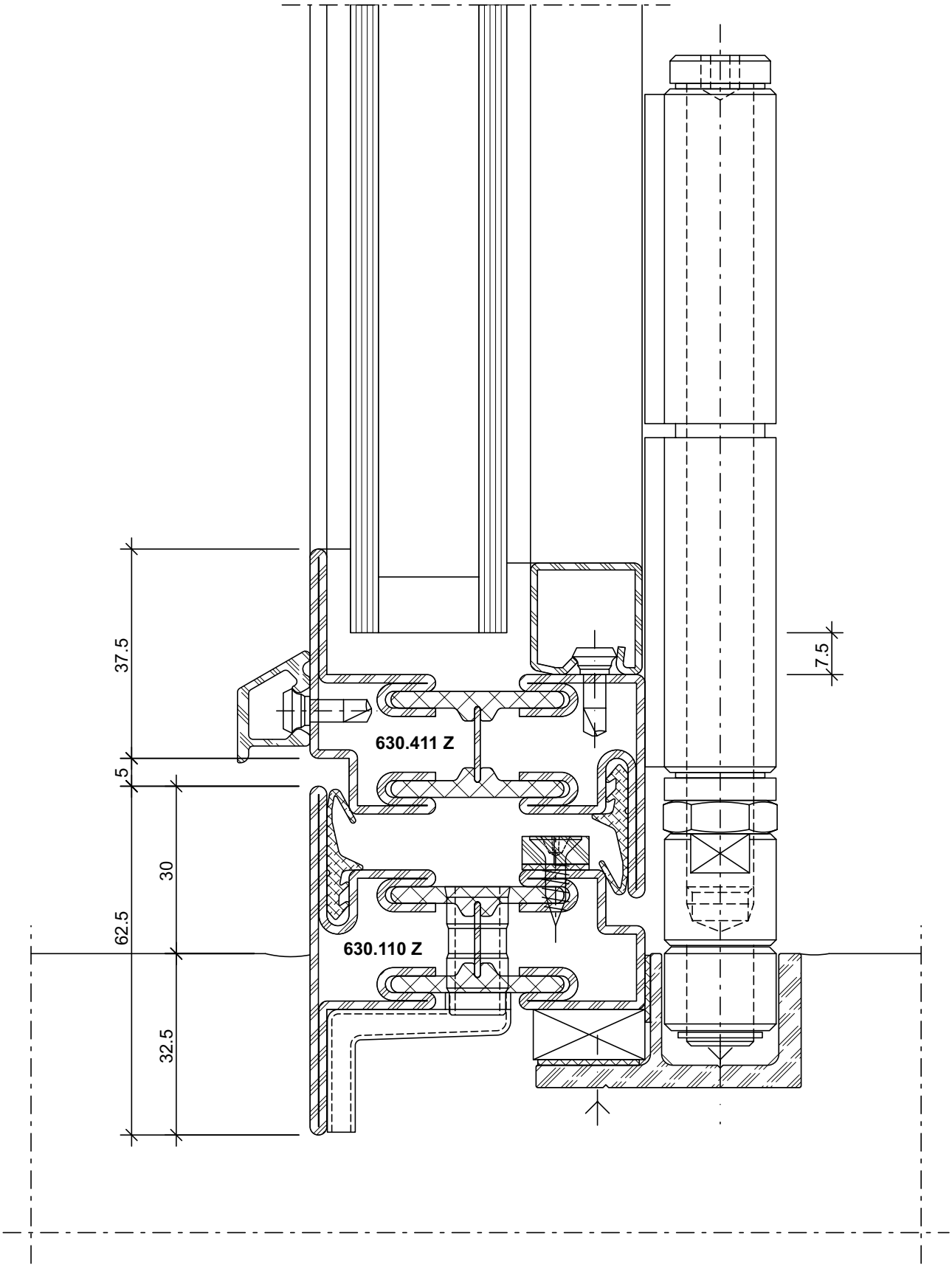

DXF DWG *13-0201-C-009*

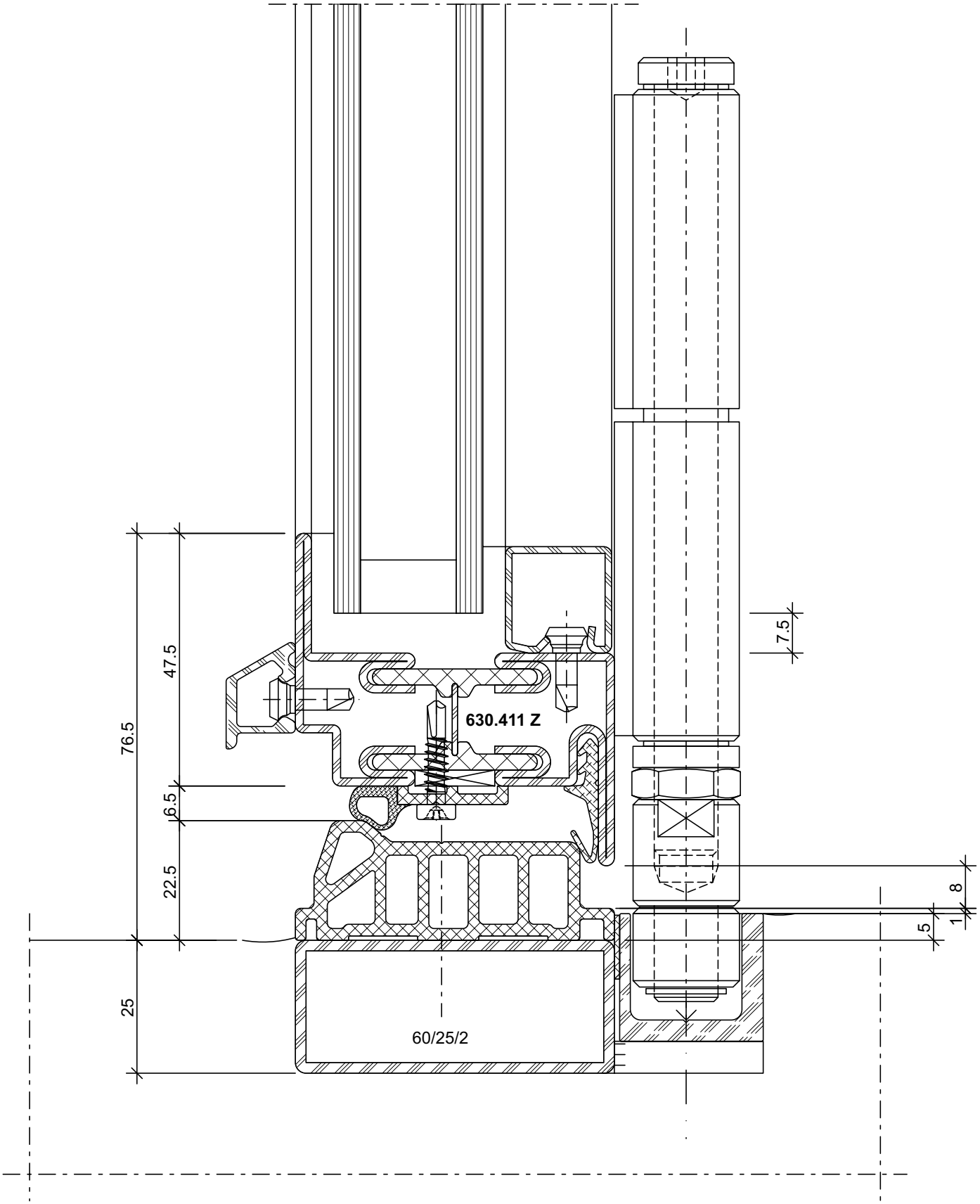

DXF DWG *13-0201-C-011*

Einsatzbereich:
Nur für wettergeschützte Anlagen

Domaine d'utilisation:
uniquement pour les installations à l'abris des intempéries

Area of use:
For weatherproof systems only

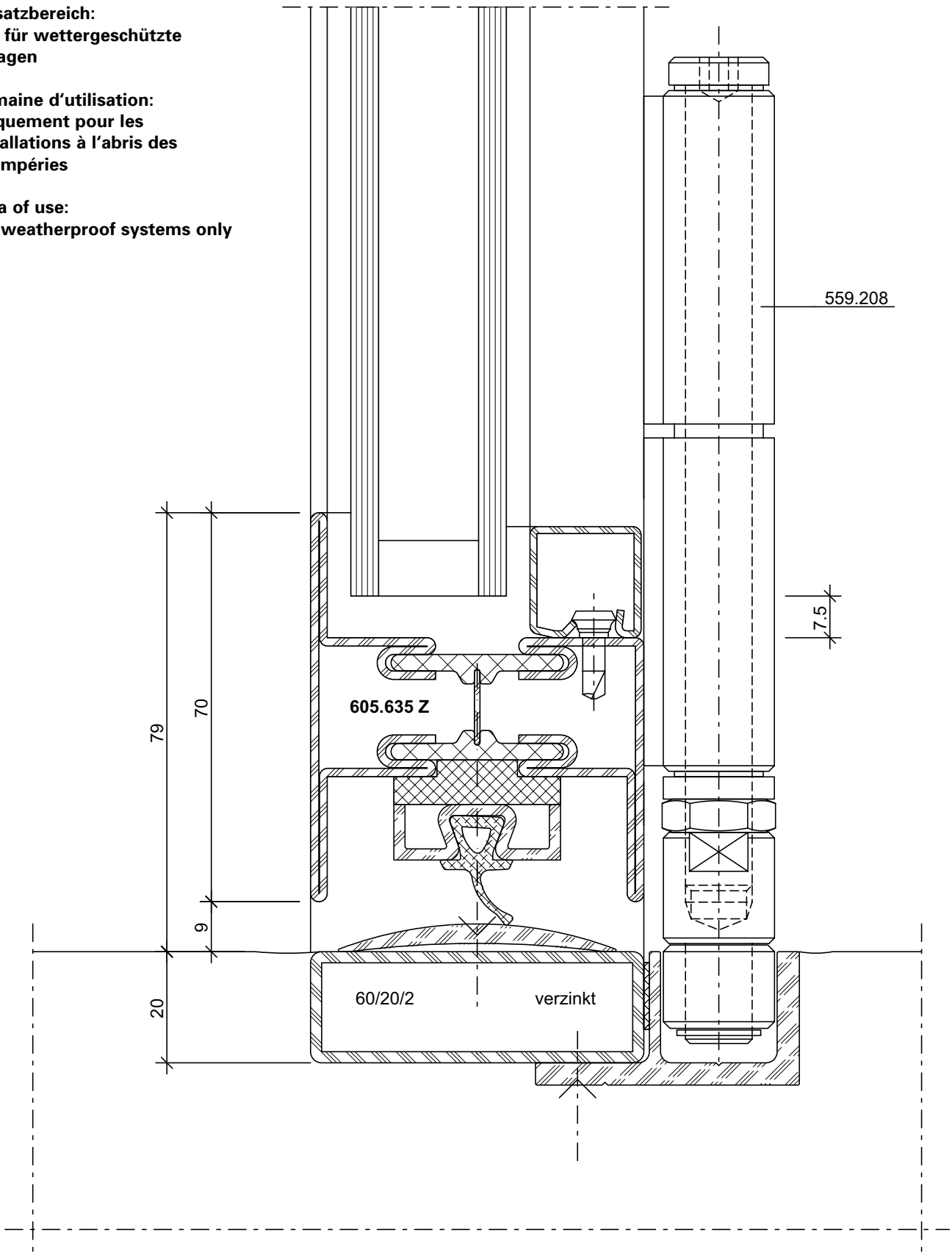

DXF DWG *13-0201-C-010*

Einsatzbereich:
Nur für wettergeschützte Anlagen

Domaine d'utilisation:
uniquement pour les installations à l'abris des intempéries

Area of use:
For weatherproof systems only

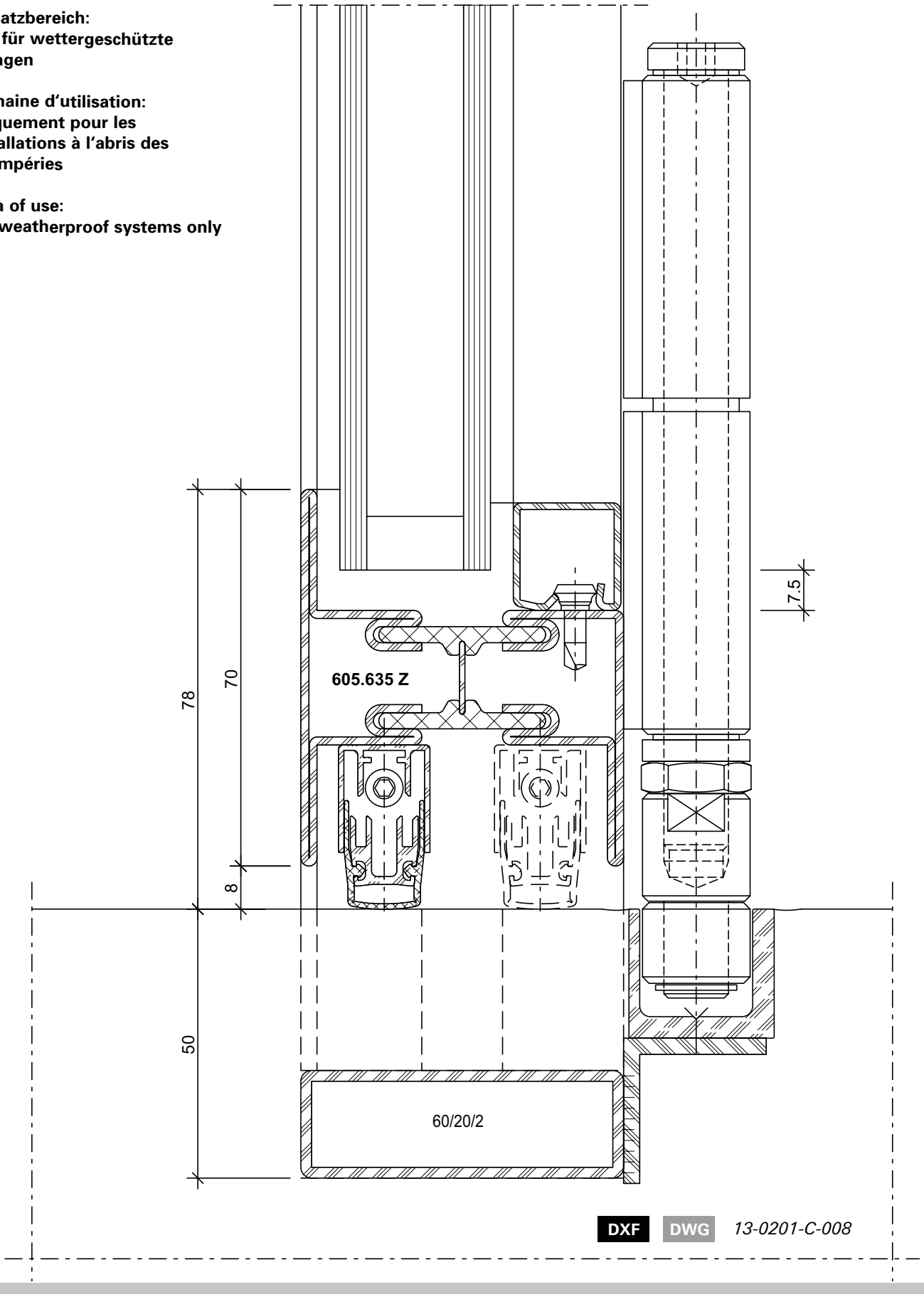

Schnittpunkte nach innen öffnend (13-0201-S-001)
Coupe de détails ouvrant vers l'intérieur (13-0201-S-001)
Section details opening inwards (13-0201-S-001)

DXF DWG

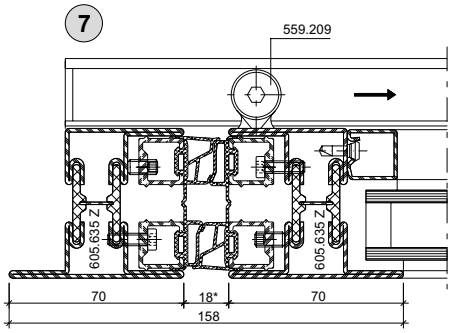

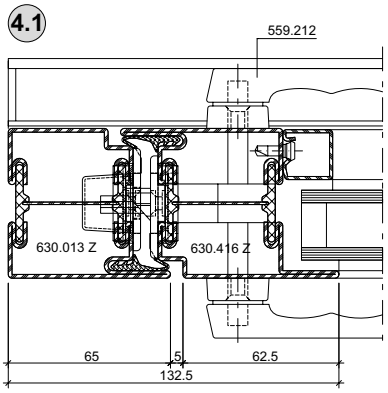

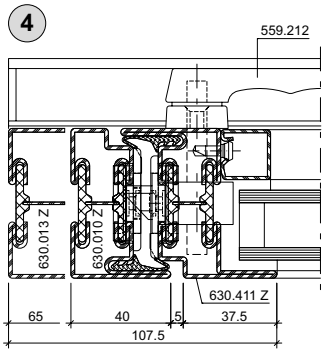

* Verstellbarkeit ±4 mm
* Réglage possible sur ±4 mm
* Range of adjustment ± 4 mm

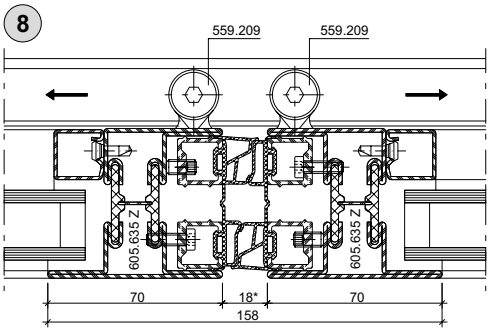

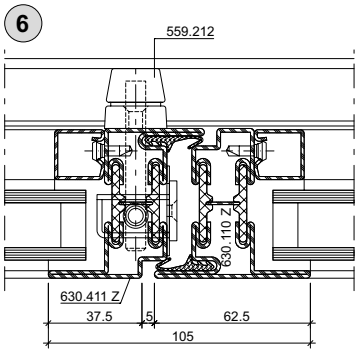

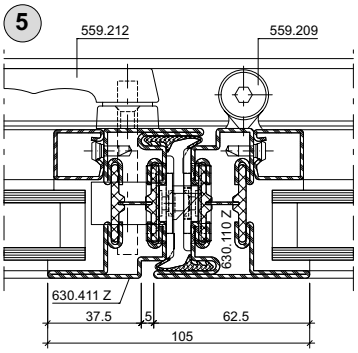

Hinweis / Remarque / Note:
Decke muss die Last der Faltwand abtragen können
Le plafond doit pouvoir absorber la charge de la porte repliable
The ceiling must be able to support the load of the folding wall

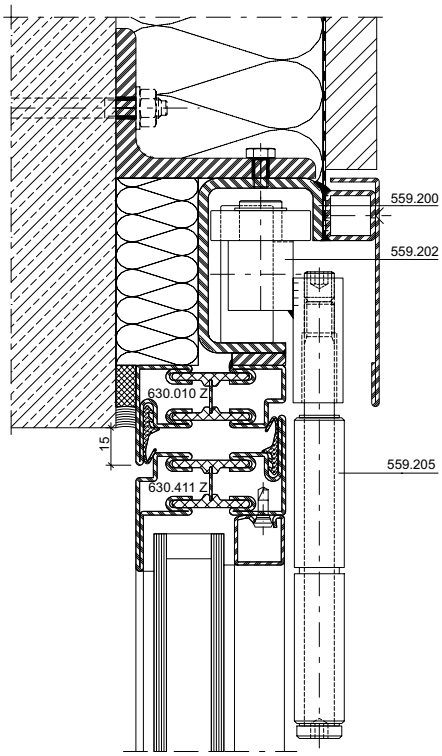

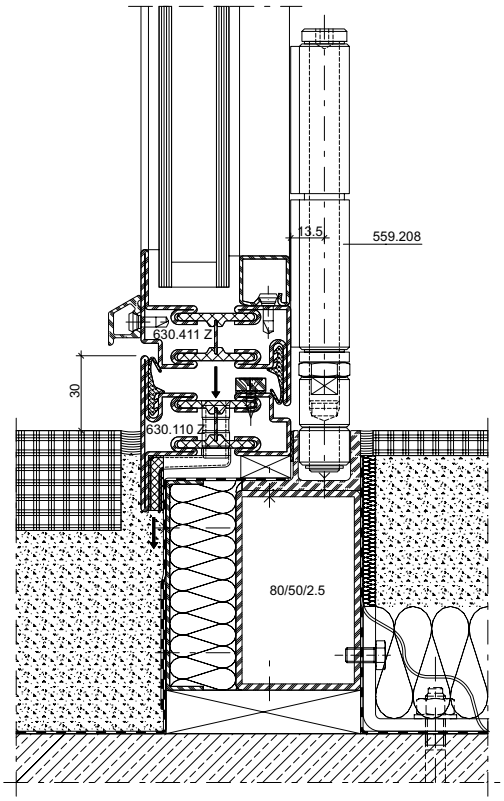

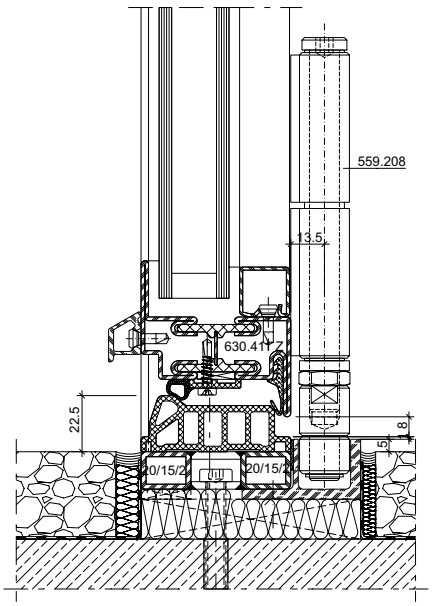

JANSEN

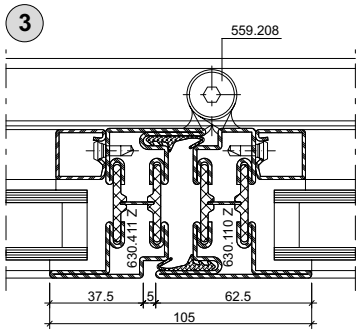

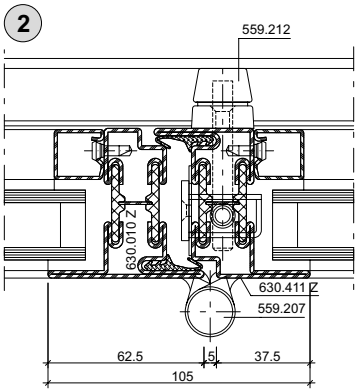

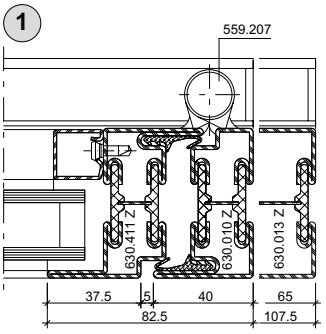

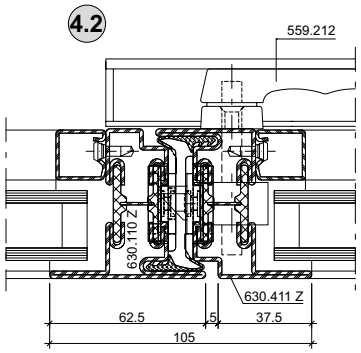

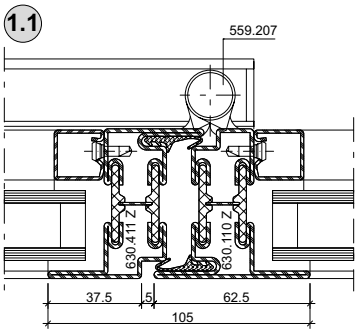

3+0

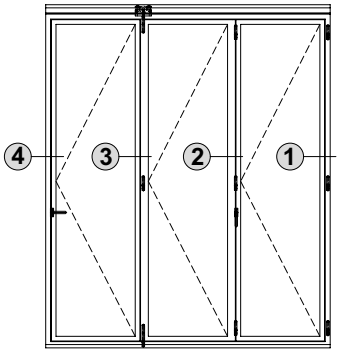

4+0

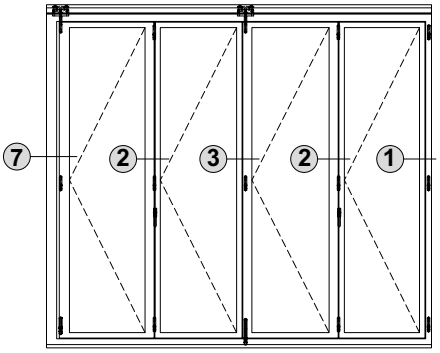

2+2

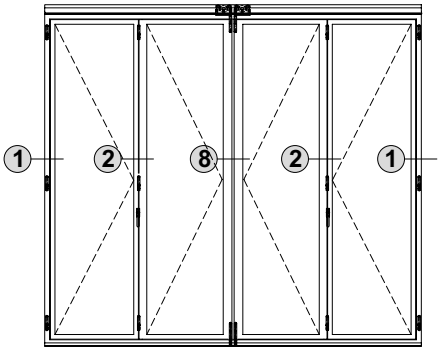

2+1

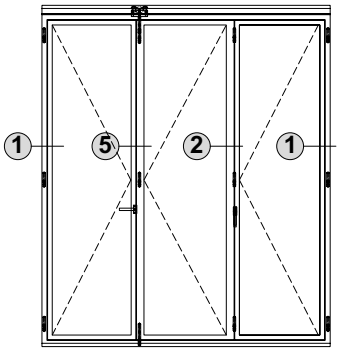

3+1

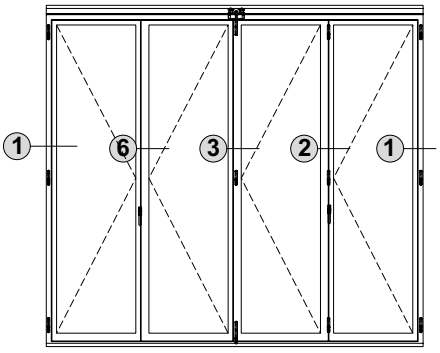

5+0

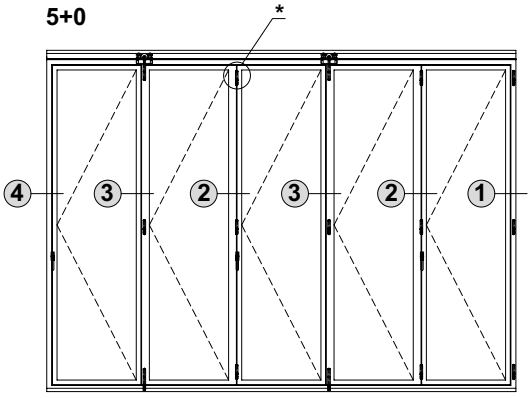

** Hier Arretierband 559.225 einsetzen

** Utiliser la paumelle d'arrêt 559.225 ici

** Use locking hinge 559.225 here

Schnittpunkte nach innen öffnend (13-0201-S-002)
Coupe de détails ouvrant vers l'intérieur (13-0201-S-002)
Section details opening inwards (13-0201-S-002)

DXF DWG

Janisol Faltwand
Porte repliable Janisol
Janisol folding wall

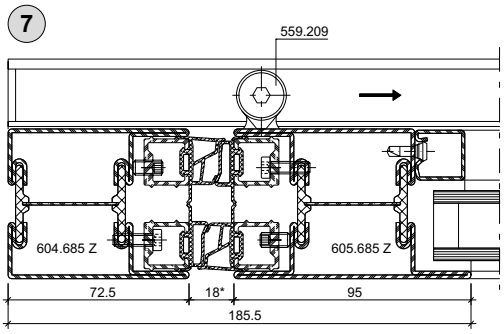

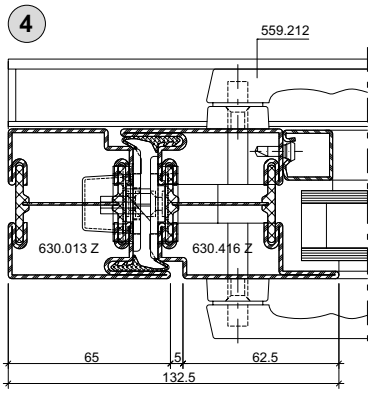

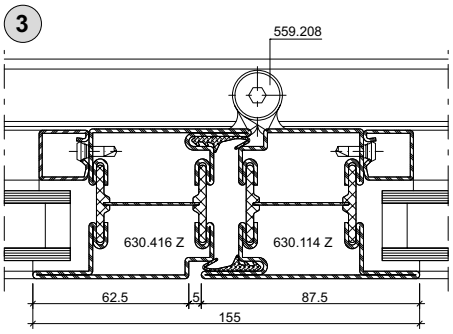

* Verstellbarkeit ±4 mm
* Réglage possible sur ±4 mm
* Range of adjustment ± 4 mm

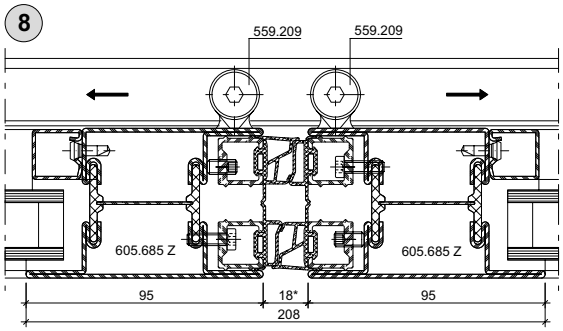

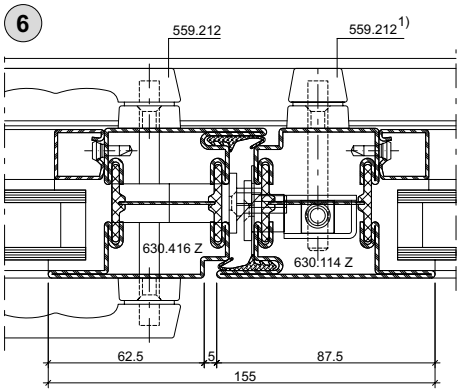

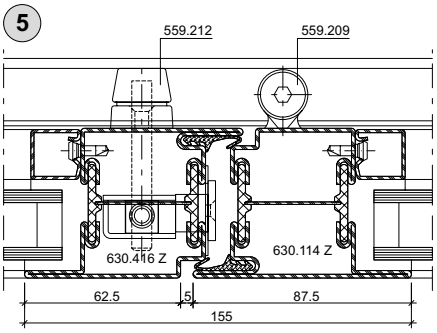

Hinweis / Remarque / Note:
Decke muss die Last der Faltwand abtragen können
Le plafond doit pouvoir absorber la charge de la porte repliable
The ceiling must be able to support the load of the folding wall

1) G-Mass Kantenriegel min. 250 mm höher als G-Mass Servicetüre
1) Mesure G verrou à bascule supérieure d'au moins 250 mm à la mesure G porte de service
1) G-measurement of espagnolette a minimum of 250 mm higher than the G-measurement of service doors

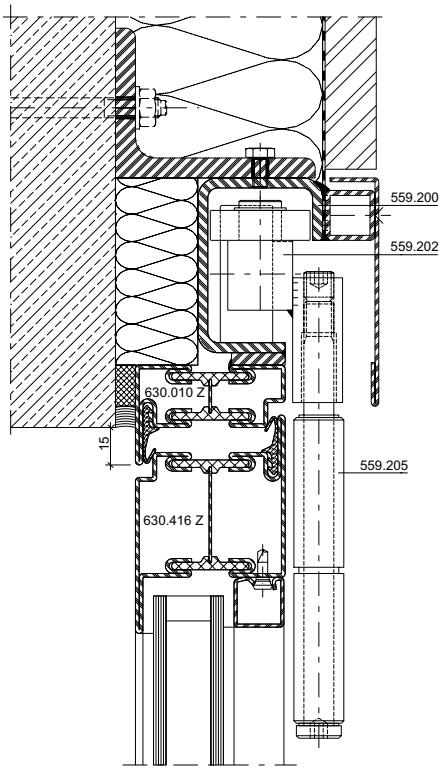

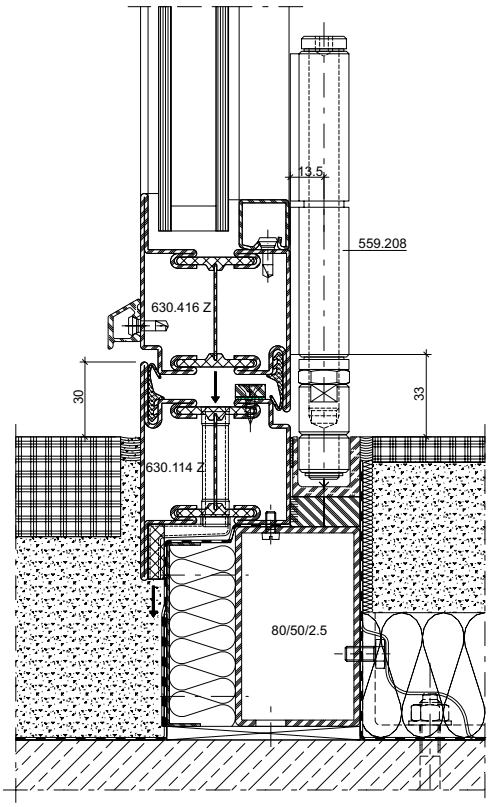

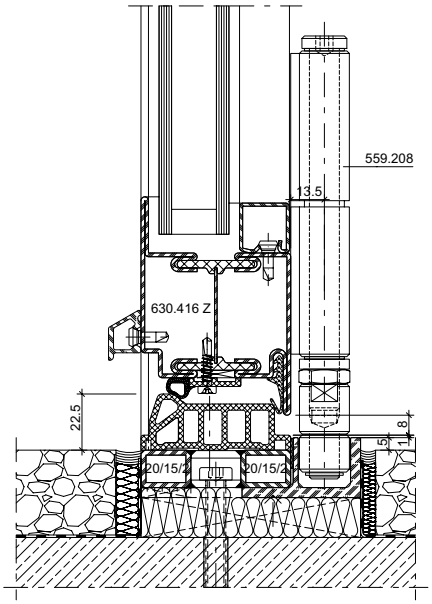

JANSEN

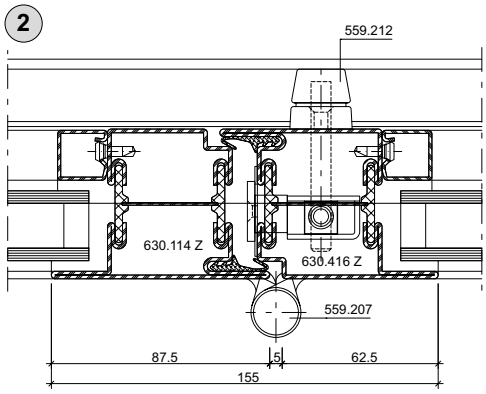

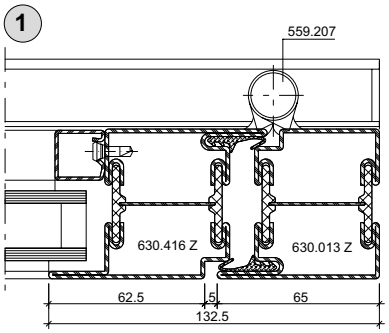

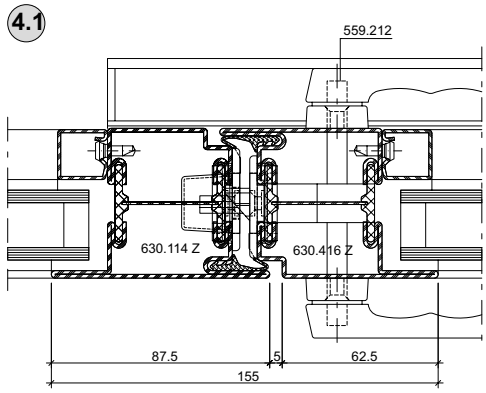

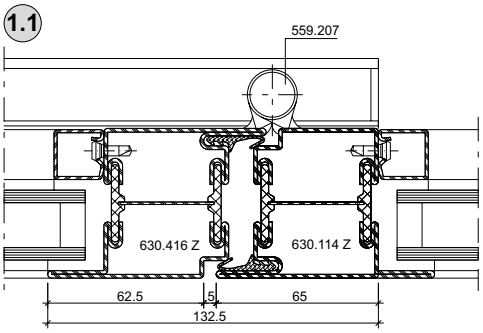

3+0

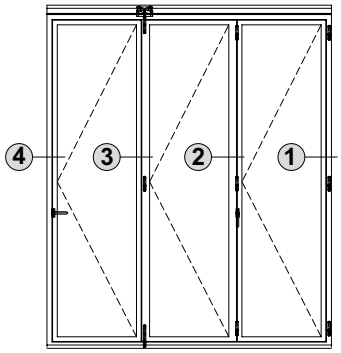

4+0

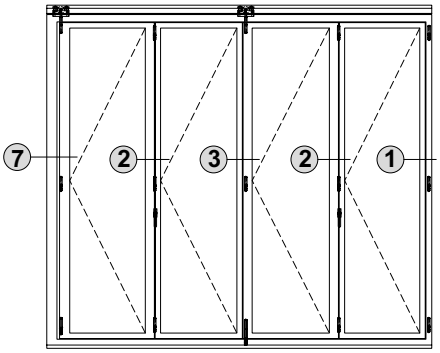

2+2

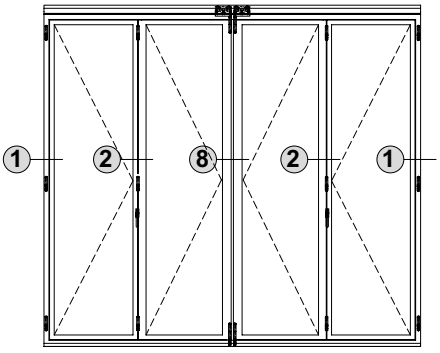

2+1

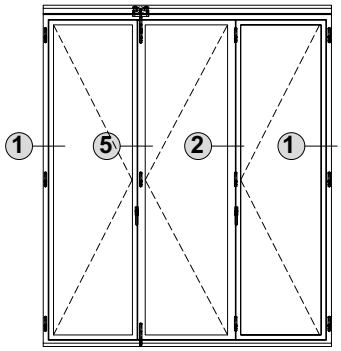

3+1

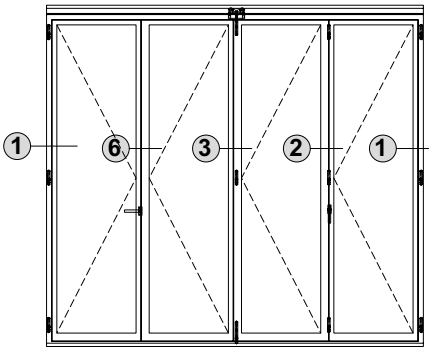

5+0

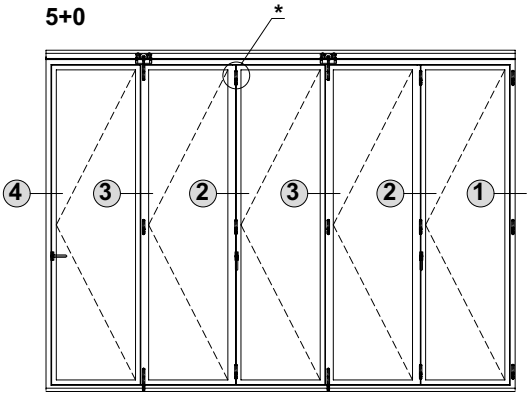

** Hier Arretierband 559.225 einsetzen

** Utiliser la paumelle d'arrêt 559.225 ici

** Use locking hinge 559.225 here

Schnittpunkte nach aussen öffnend (13-0201-S-003)
Coupe de détails ouvrant vers l'extérieur (13-0201-S-003)
Section details opening outwards (13-0201-S-003)

DXF DWG

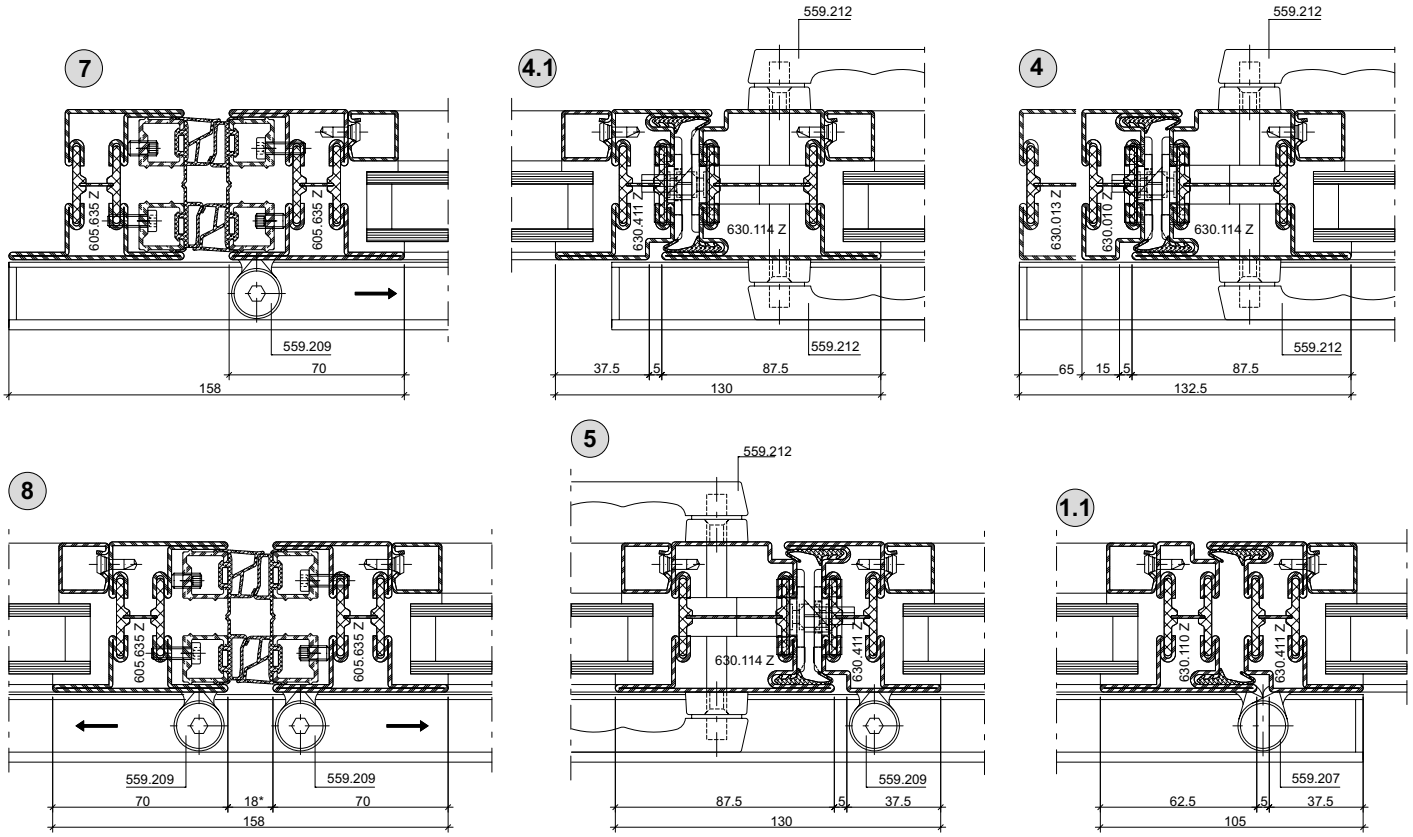

Hinweis / Remarque / Note:
Decke muss die Last der Faltwand abtragen können
Le plafond doit pouvoir absorber la charge de la porte repliable
The ceiling must be able to support the load of the folding wall

* Verstellbarkeit ±4 mm
* Réglage possible sur ±4 mm
* Range of adjustment ± 4 mm

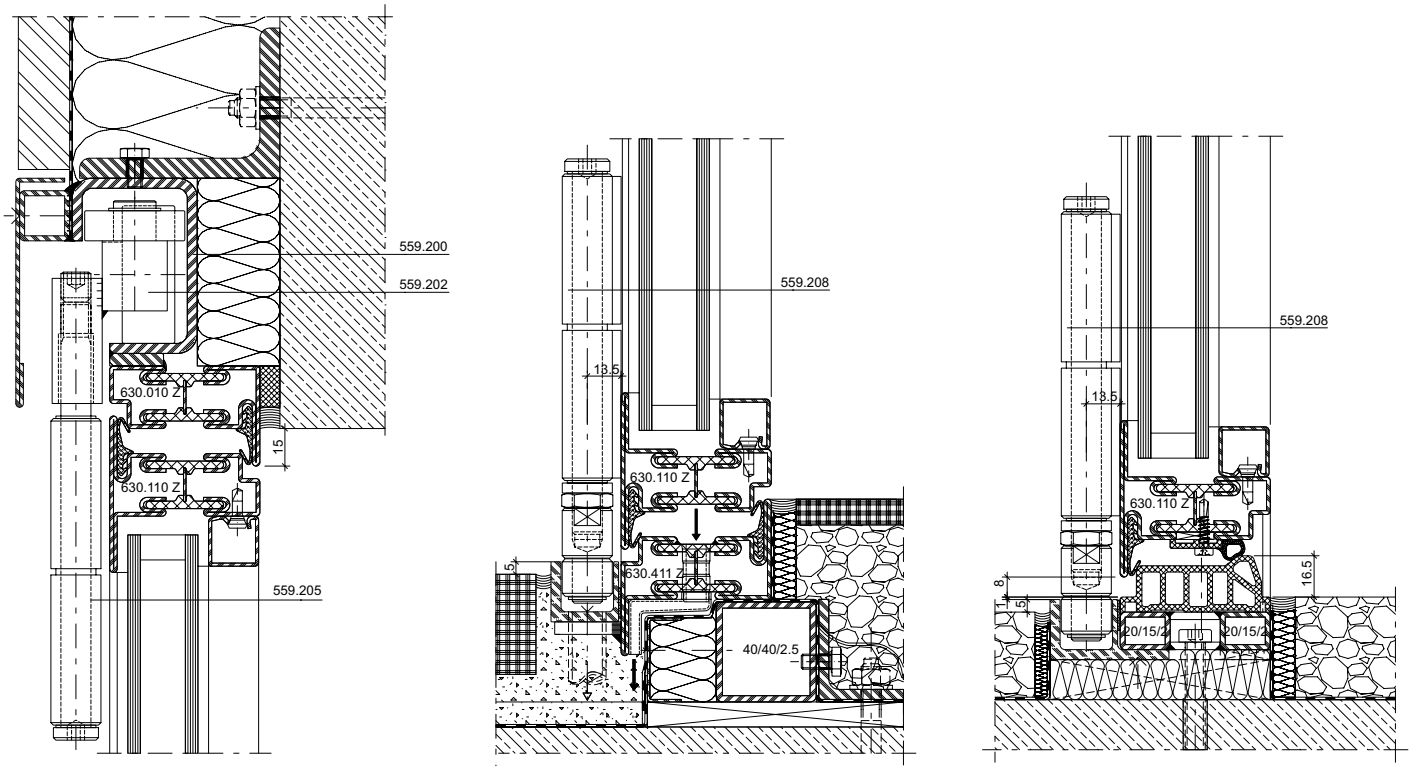

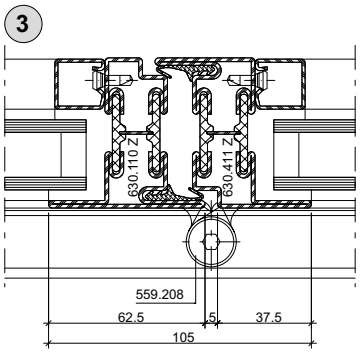

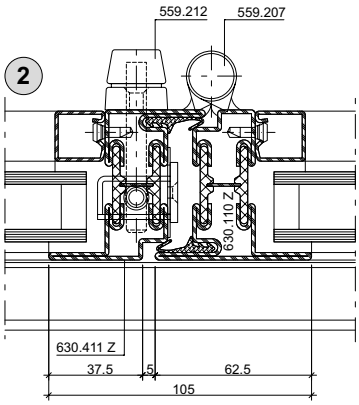

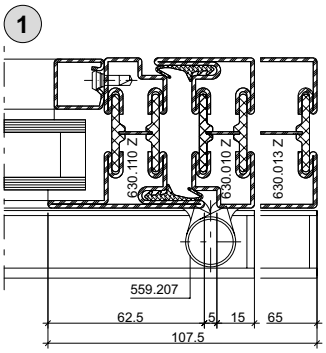

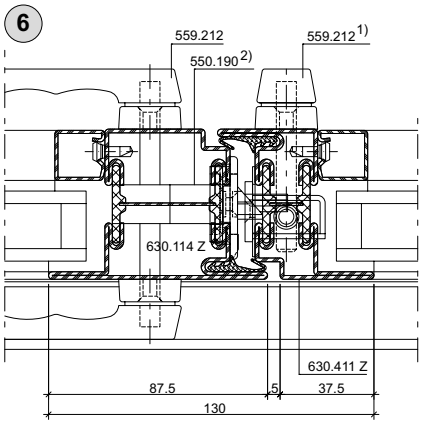

1) G-Mass Kantenriegel mind. 250 mm höher als G-Mass Servicetüre

1) Mesure G verrou à bascule supérieure d'au moins 250 mm à la mesure G porte de service

1) G-measurement of espagnolette a minimum of 250 mm higher than the G-measurement of service doors

2) Schlossriegel 550.190/191 (20 mm Riegelausschluss) muss gekürzt/angeschrägt werden, um Berührung mit Stange zu verhindern.

2) Le verrou de la serrure 550.190/191 (sortie du verrou 20 mm) doit être raccourci/chanfreiné pour empêcher tout contact avec la barre.

2) Lock bolt 550.190/191 (20 mm bolt extension) must be shortened / chamfered to prevent contact with the shoot bolt.

3+0

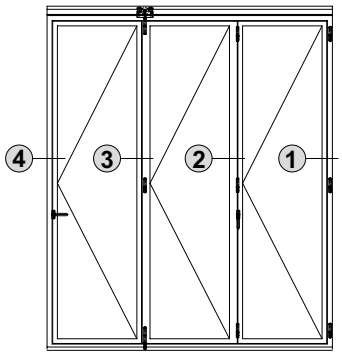

4+0

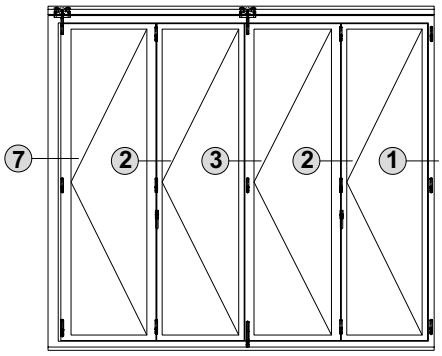

2+2

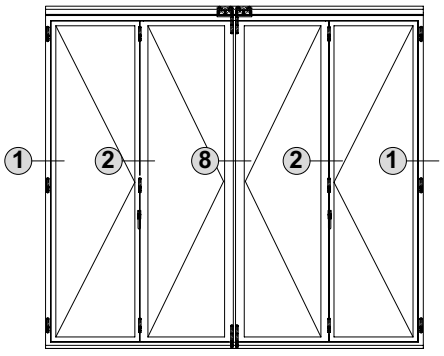

2+1

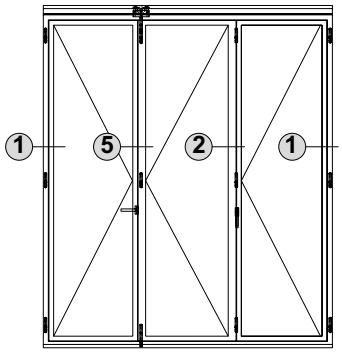

3+1

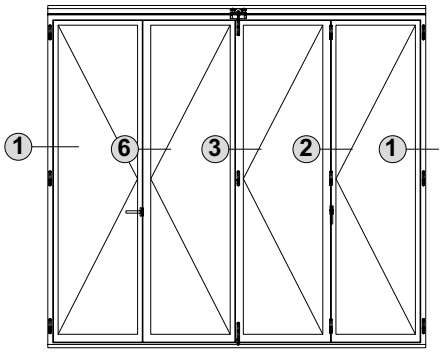

5+0

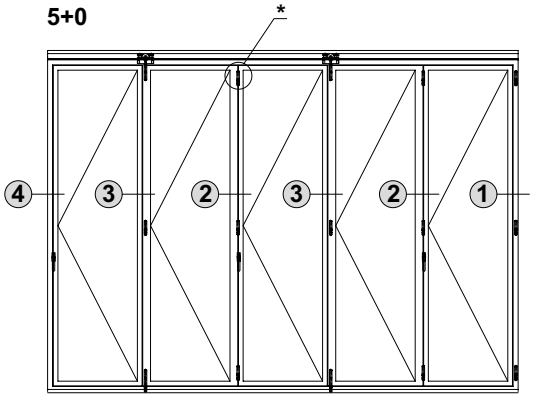

** Hier Arretierband 559.225 einsetzen

** Utiliser la paumelle d'arrêt 559.225 ici

** Use locking hinge 559.225 here

Schnittpunkte nach aussen öffnend (13-0201-S-004)
Coupe de détails ouvrant vers l'extérieur (13-0201-S-004)
Section details opening outwards (13-0201-S-004)

DXF DWG

Janisol Faltwand
Porte repliable Janisol
Janisol folding wall

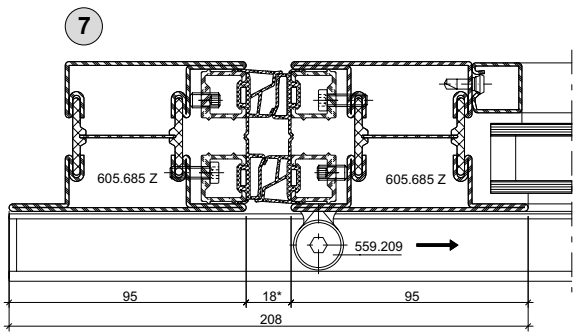

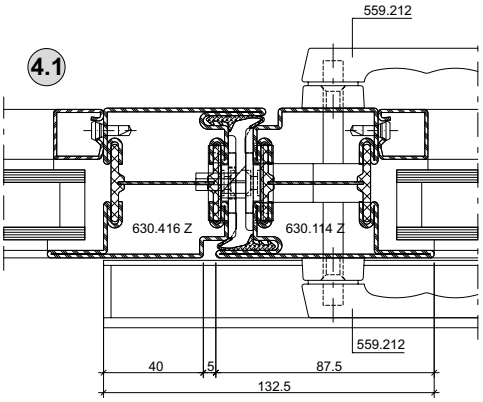

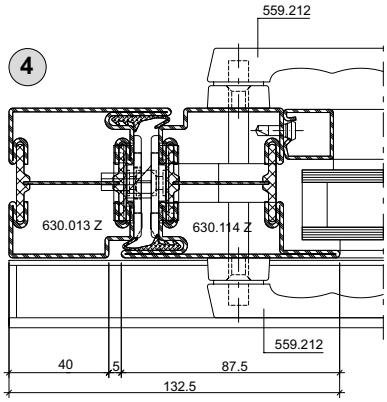

* Verstellbarkeit ±4 mm
* Réglage possible sur ±4 mm
* Range of adjustment ± 4 mm

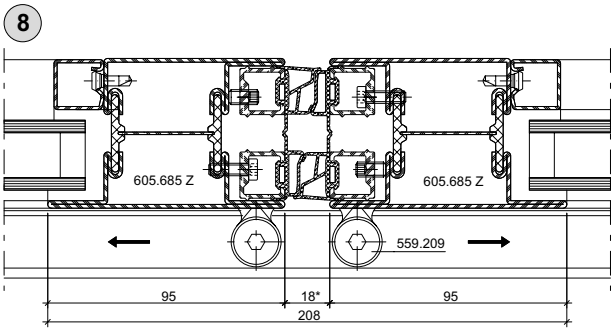

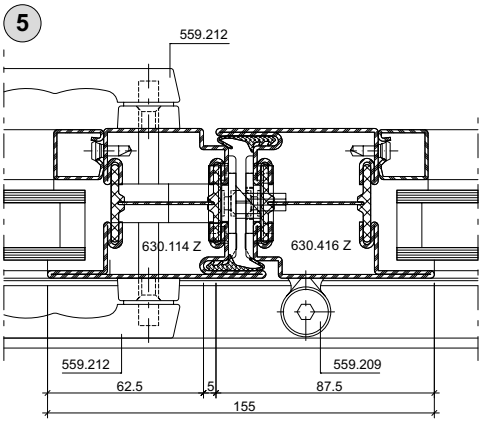

Hinweis / Remarque / Note:
Decke muss die Last der Faltwand abtragen können
Le plafond doit pouvoir absorber la charge de la porte repliable
The ceiling must be able to support the load of the folding wall

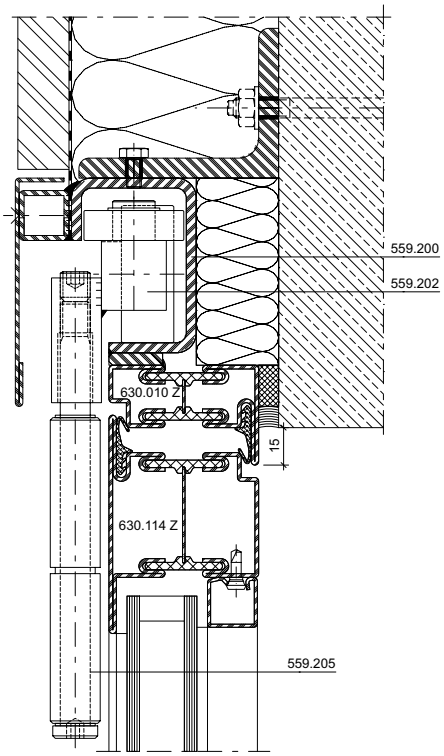

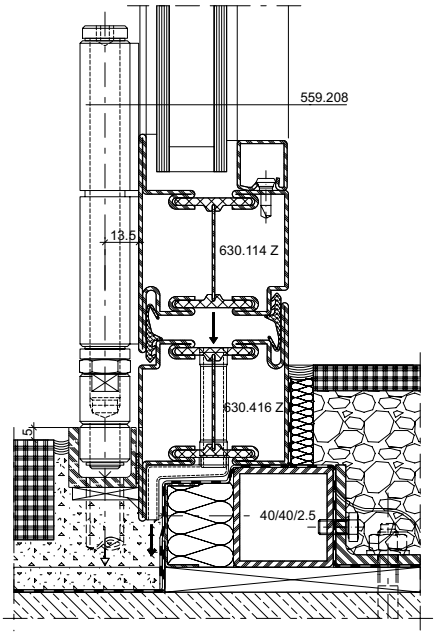

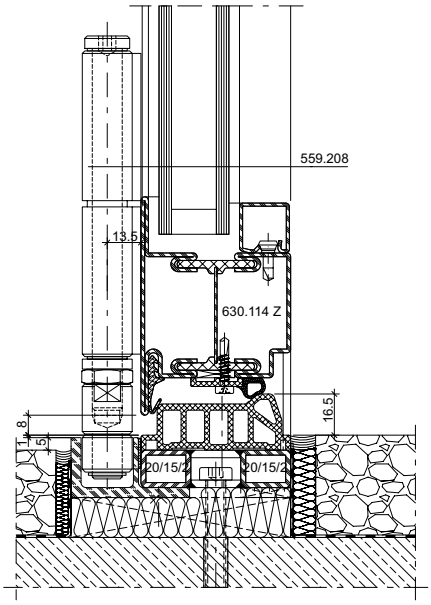

JANSEN

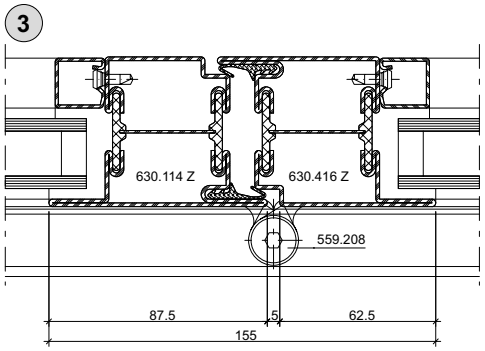

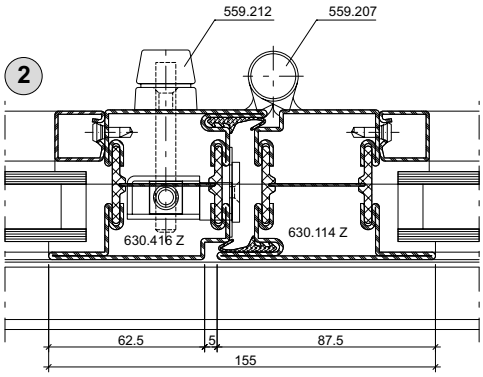

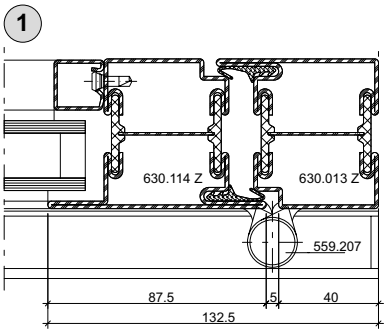

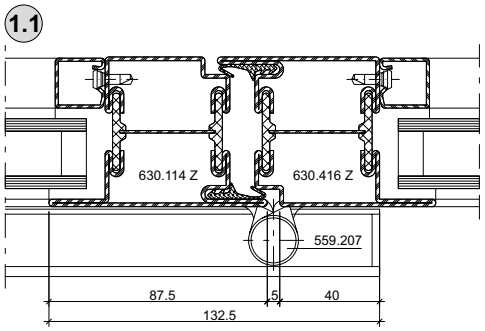

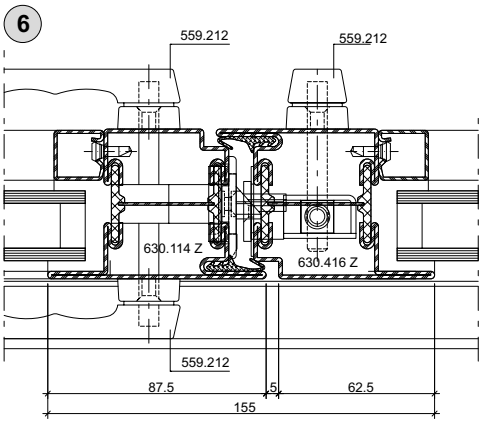

3+0

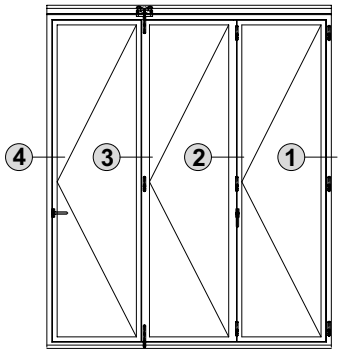

4+0

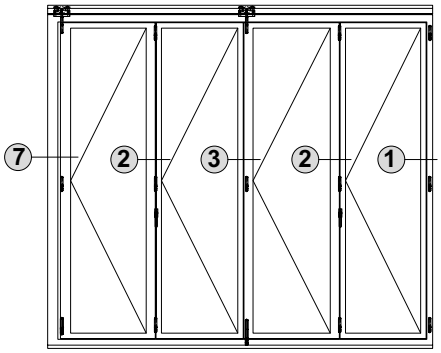

2+2

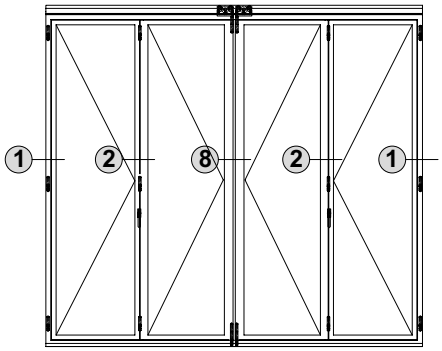

2+1

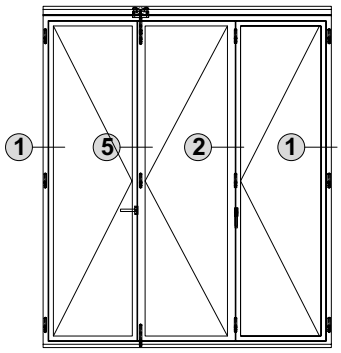

3+1

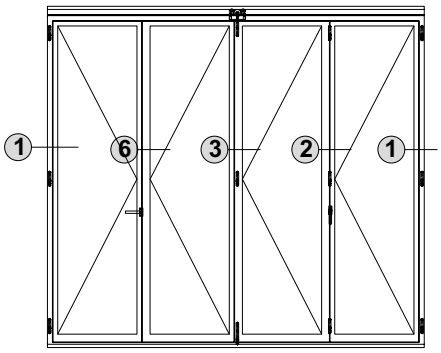

5+0

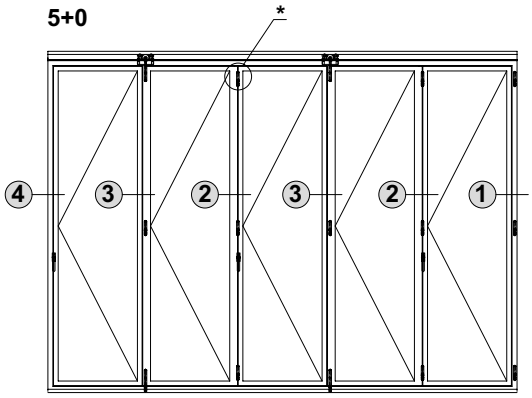

** Hier Arretierband 559.225 einsetzen

** Utiliser la paumelle d'arrêt 559.225 ici

** Use locking hinge 559.225 here

B - B

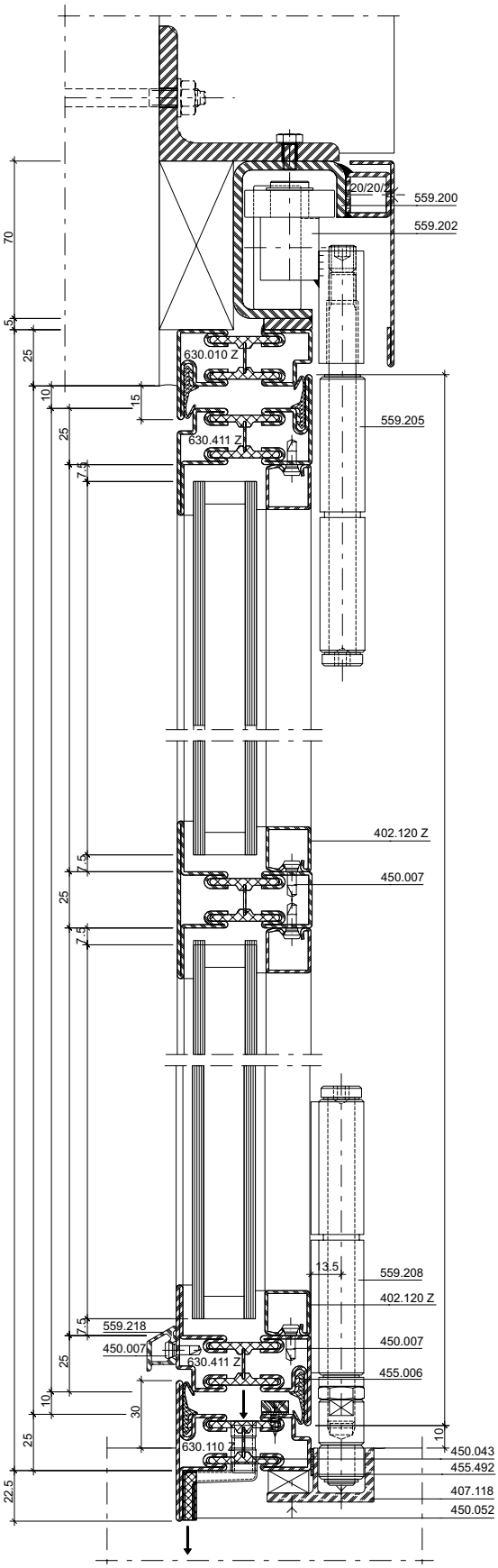
20/20/2
559.200
559.202
70
5
25
630.010 Z
10
15
559.205
630.411 Z
7.5
402.120 Z
450.007
13.5
559.208
402.120 Z
559.218
450.007
630.411 Z
455.006
30
630.110 Z
450.043
455.492
407.118
450.052
22.5

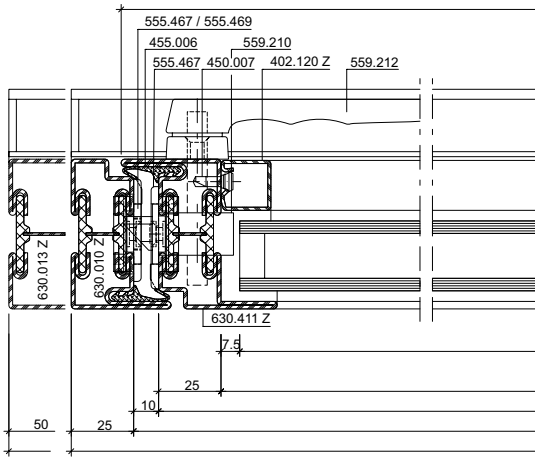
555.467 / 555.469
455.006
559.210
555.467
450.007
402.120 Z
559.212
630.013 Z
630.010 Z
630.411 Z
7.5
25
10
50
25

Variante

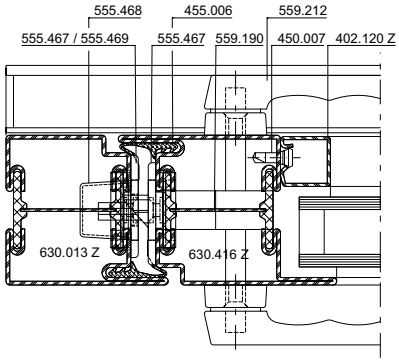
555.468
455.006
559.212
555.467 / 555.469
555.467
559.190
450.007
402.120 Z
630.013 Z
630.416 Z

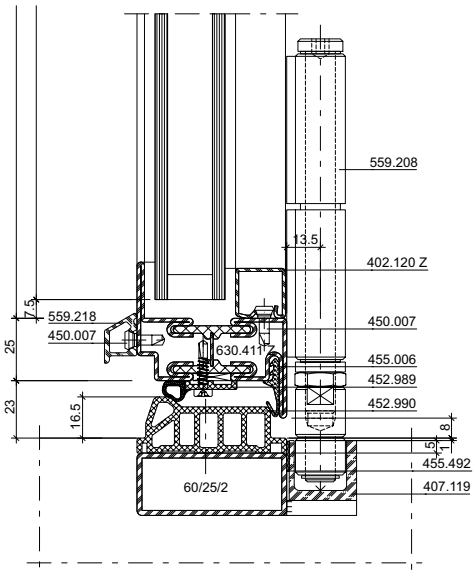
559.208
13.5
402.120 Z
7.5
559.218
450.007
450.007
630.411
25
455.006
452.989
23
16.5
452.990
1.8
1.5
455.492
60/25/2
407.119

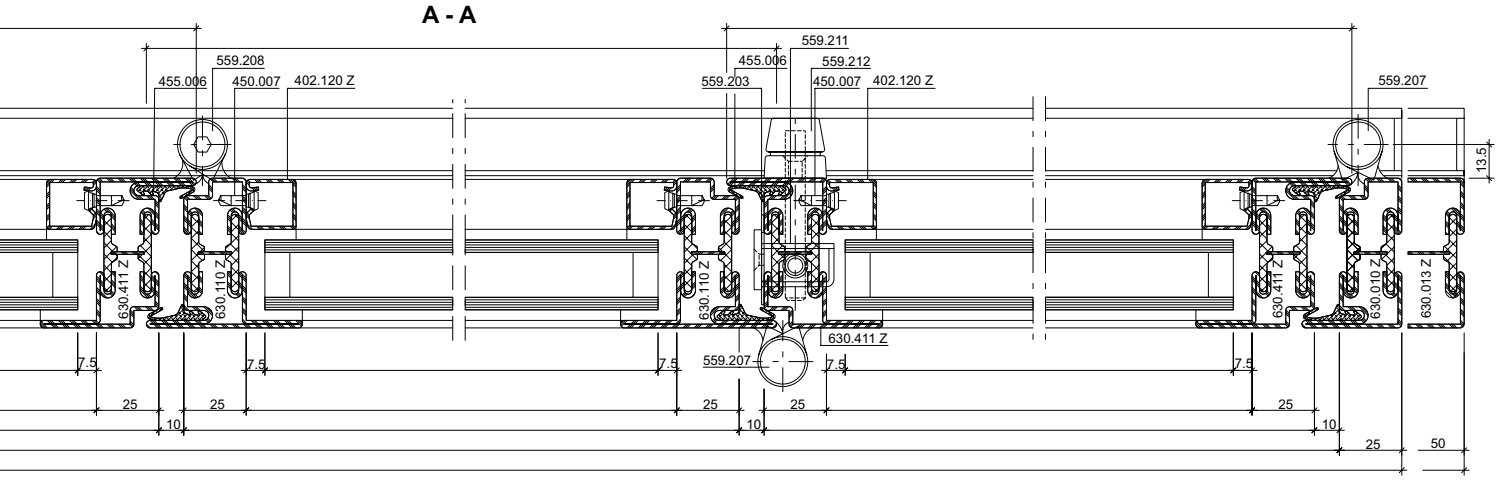
A - A
559.208
455.006
450.007
402.120 Z
559.211
455.006
559.212
559.203
450.007
402.120 Z
559.207
13.5
630.411 Z
630.110 Z
630.110 Z
630.411 Z
630.010 Z
630.013 Z
630.411 Z
559.207
7.5
25
10
50

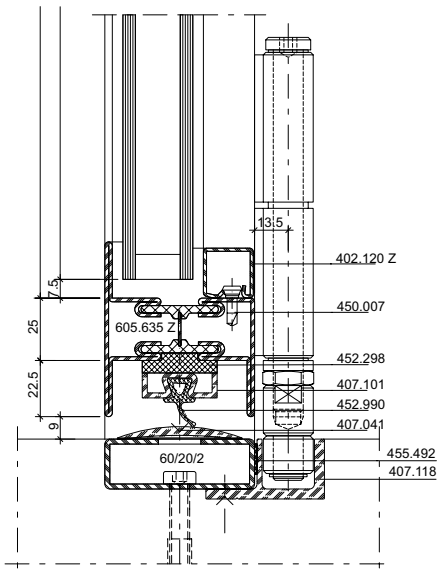
13.5
402.120 Z
7.5
450.007
605.635 Z
25
452.298
22.5
407.101
452.990
9
407.041
60/20/2
455.492
407.118

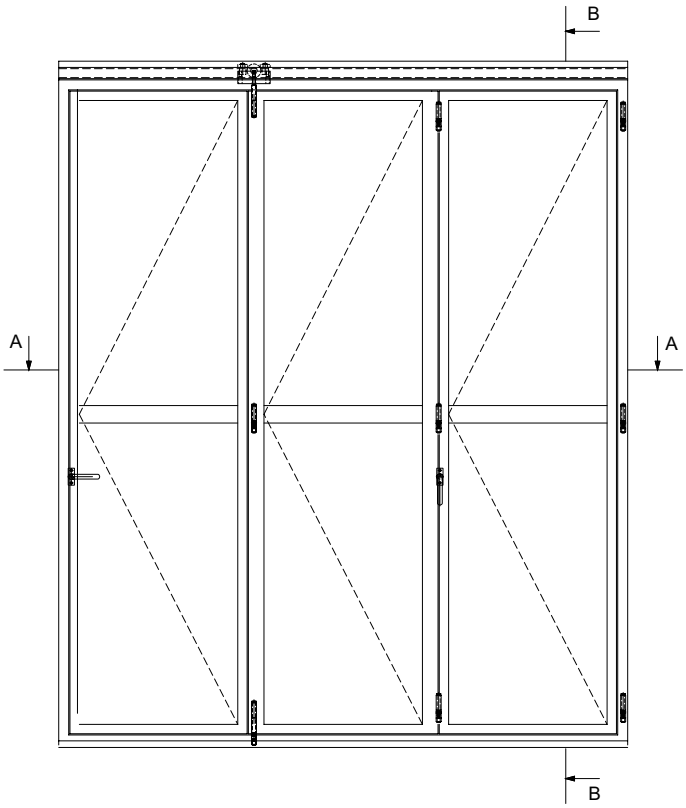
B
A
A
B

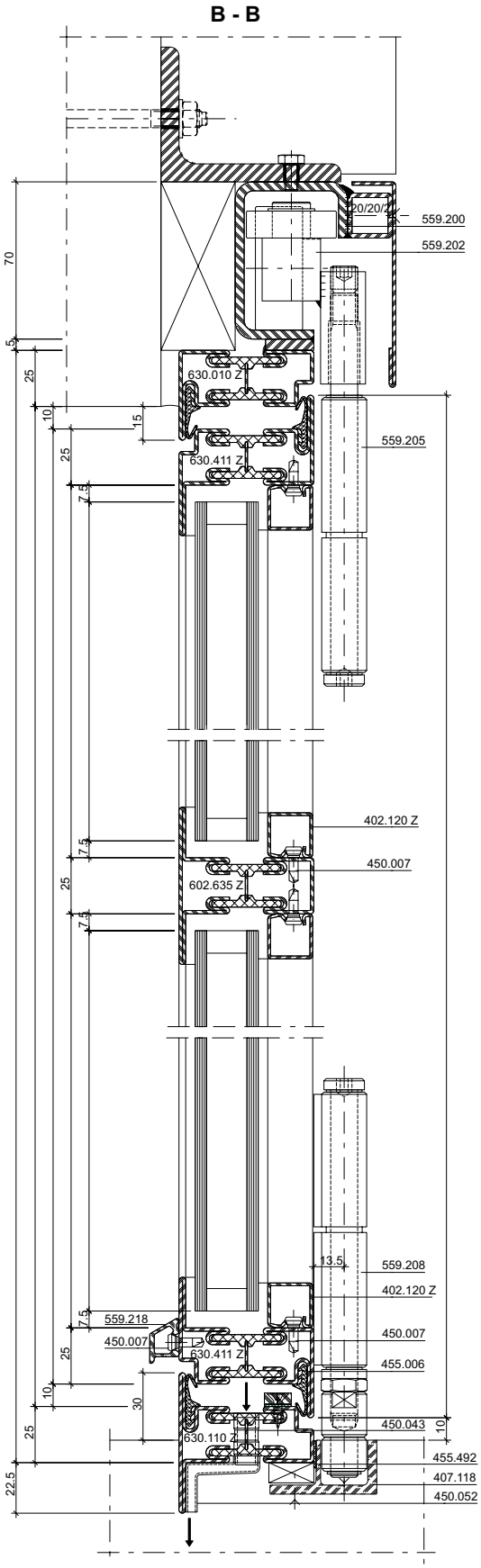

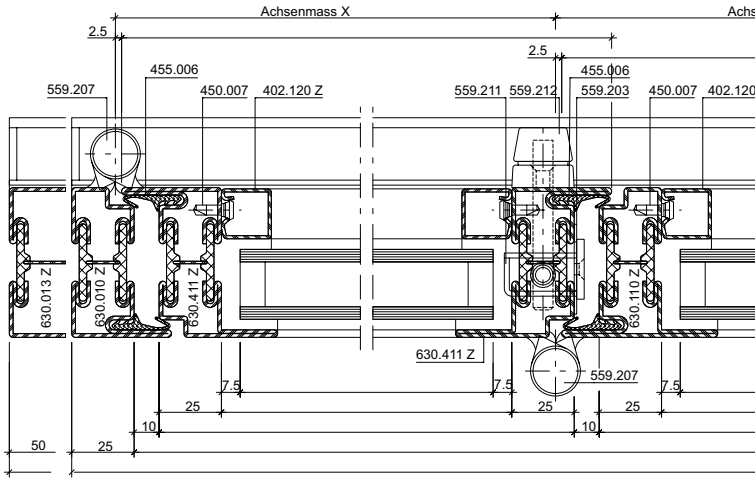

* Verstellbarkeit ±4 mm
* Réglage possible sur ±4 mm
* Range of adjustment ± 4 mm

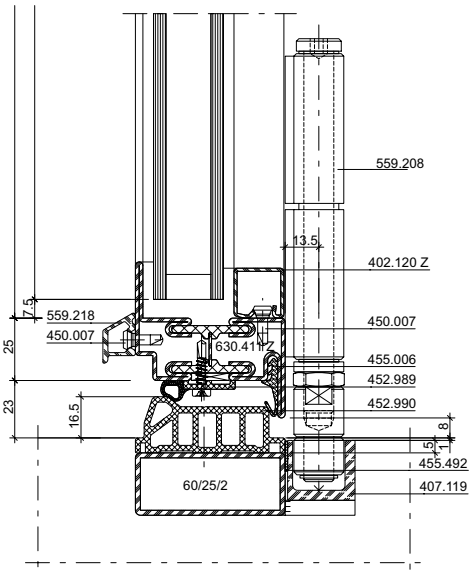

A - A

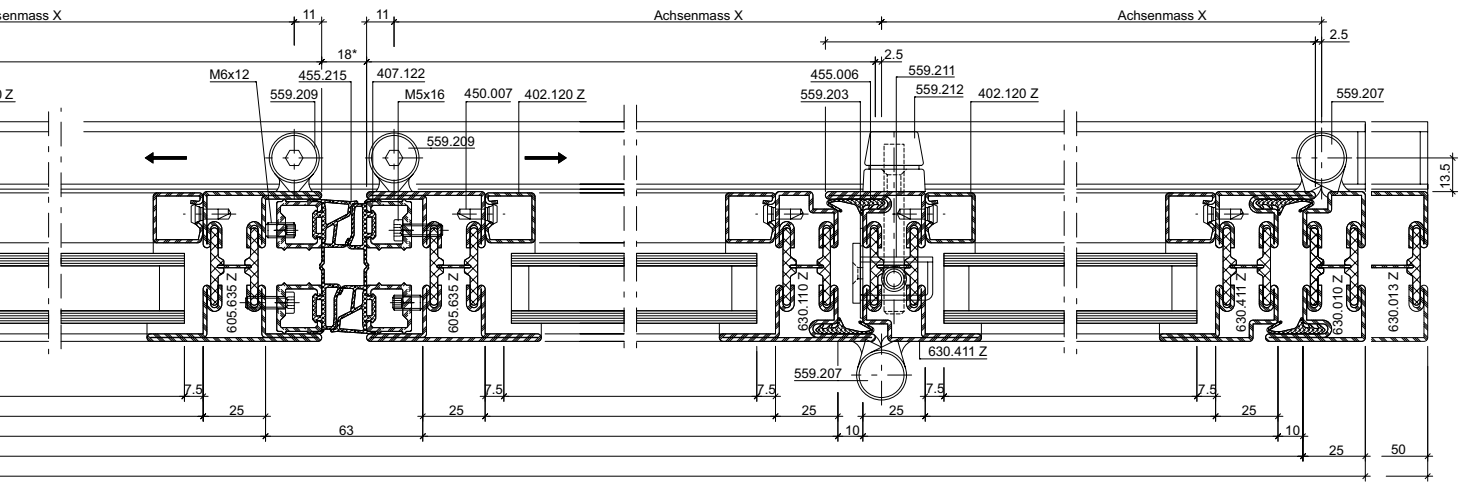

Hinweis: Bei gerader Flügelanzahl (Typ 2+2, etc.) beträgt die minimale Flügelachsbreite X = 600 mm

Note: quand le nombre de vantaux est pair (type 2+2, etc.), la largeur minimale de l'axe de vantail est de X = 600 mm

Note: For even numbers of leaves (type 2+2, etc.) the minimum leaf axis width X = 600 mm

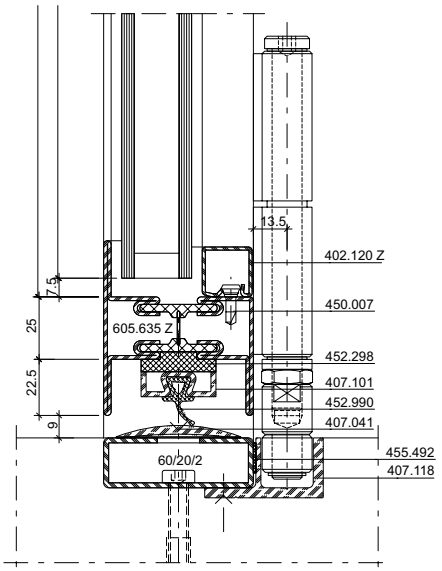

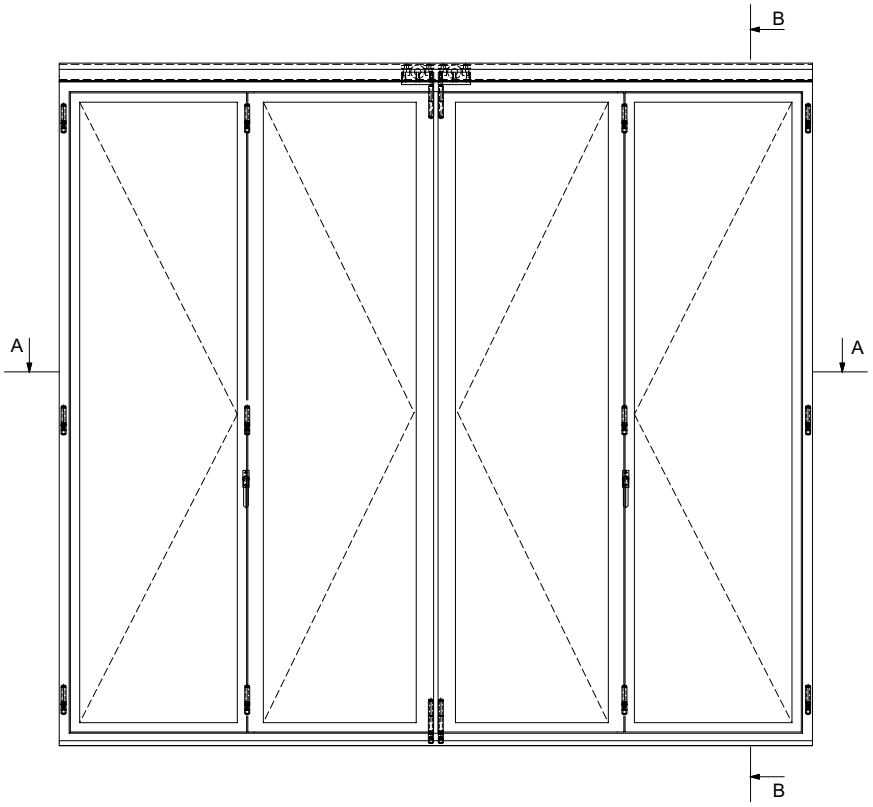

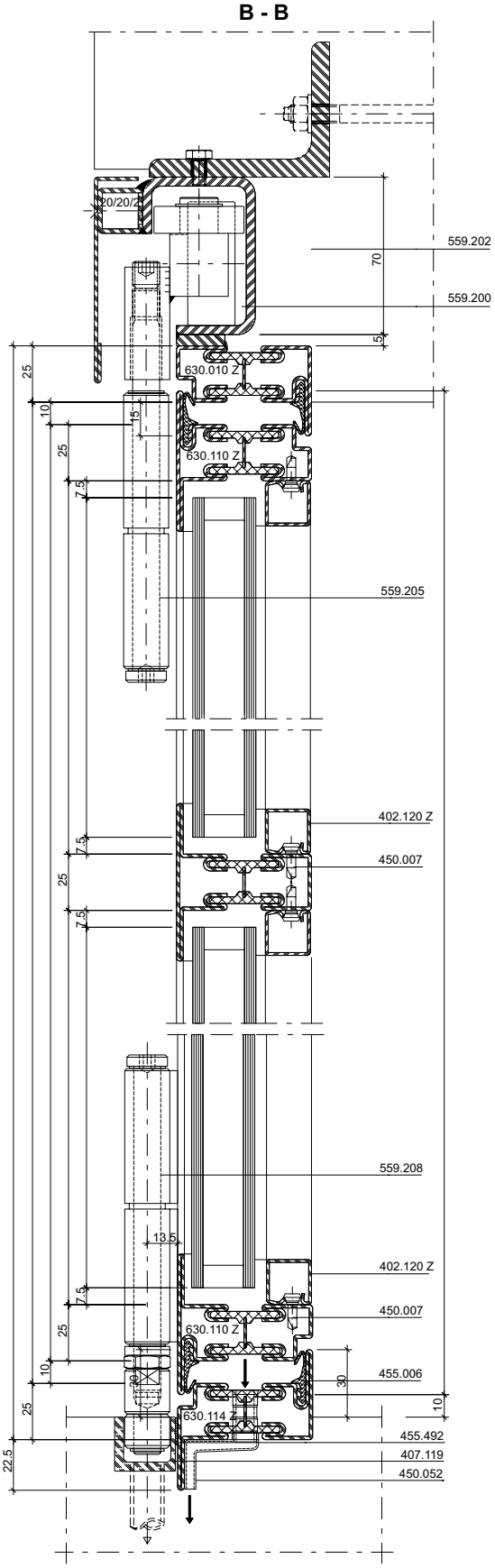
B - B
20/20/2
559.202
559.200
70
5
630.010 Z
630.110 Z
559.205
402.120 Z
450.007
559.208
13.5
455.006
630.114 Z
455.492
407.119
450.052
25
10
15
7.5
22.5
30

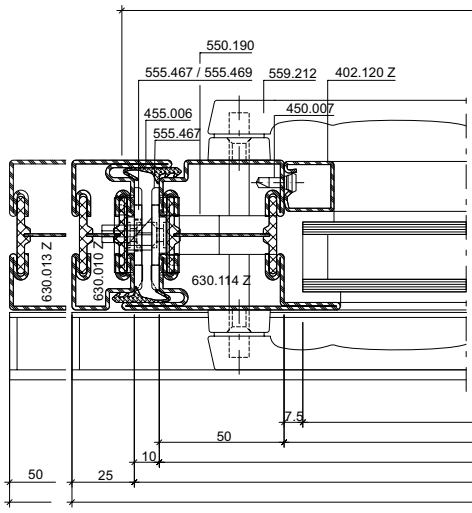
550.190
555.467 / 555.469
559.212
402.120 Z
455.006
450.007
555.467
630.013 Z
630.010 Z
630.114 Z
7.5
50
10
25

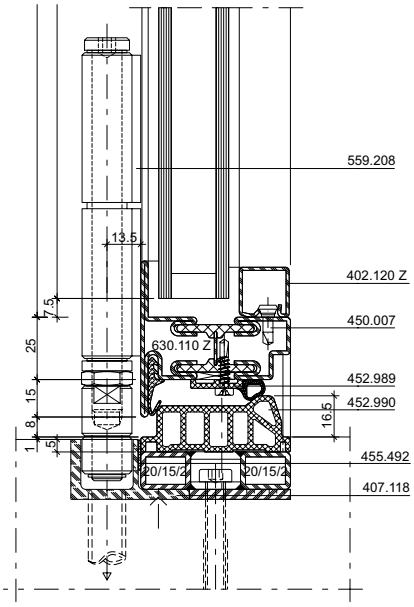
559.208
13.5
402.120 Z
450.007
630.110 Z
452.989
452.990
455.492
407.118
20/15/2
7.5
25
15
8
1
5
16.5

A - A

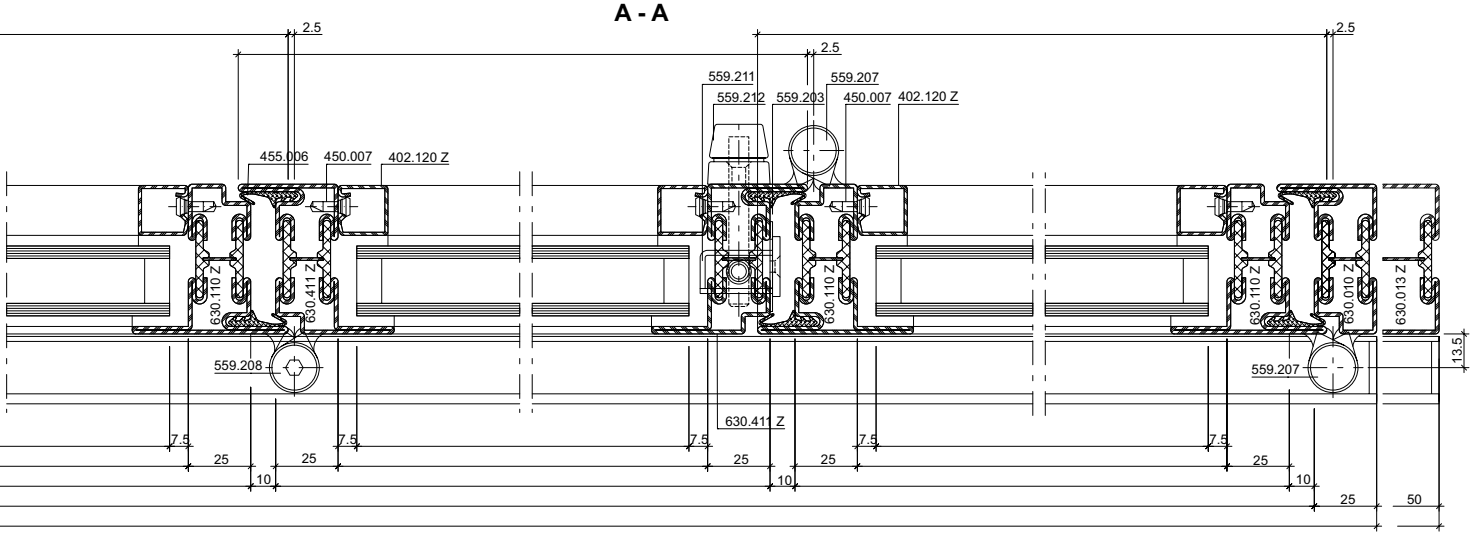
2.5
2.5
2.5
559.211
559.207
559.212
559.203
450.007
402.120 Z
455.006
450.007
402.120 Z
630.110 Z
630.411 Z
630.110 Z
630.110 Z
630.010 Z
630.013 Z
559.208
559.207
13.5
630.411 Z
7.5
25
10
25
50

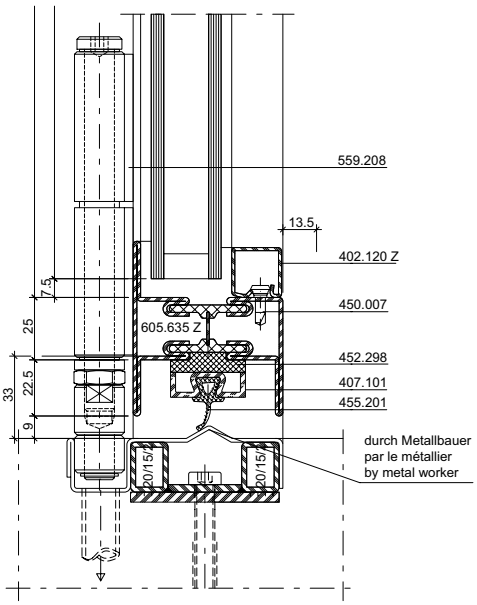
559.208
13.5
402.120 Z
7.5
450.007
605.635 Z
25
452.298
407.101
455.201
33
22.5
9
durch Metallbauer
par le métallier
by metal worker
20/15/

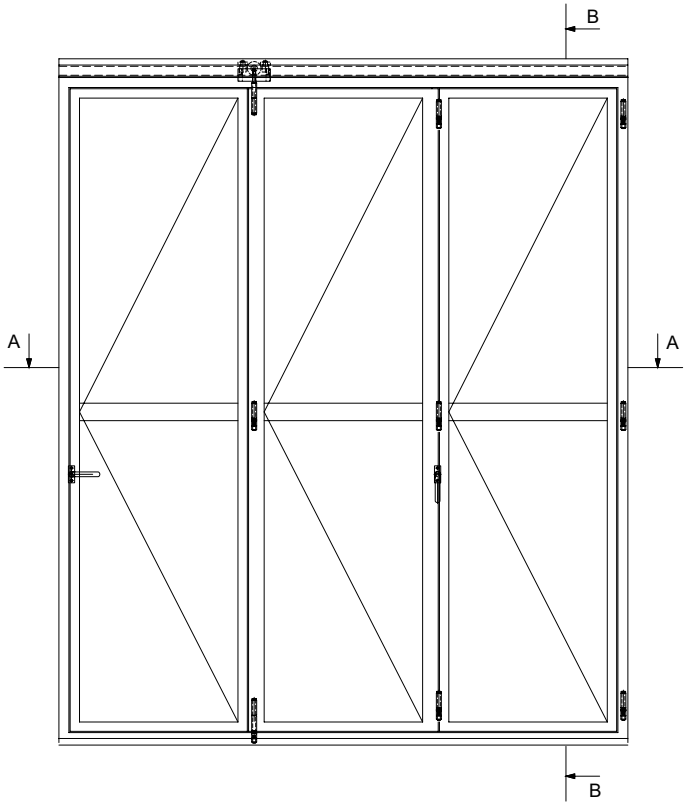
B
A
A
B

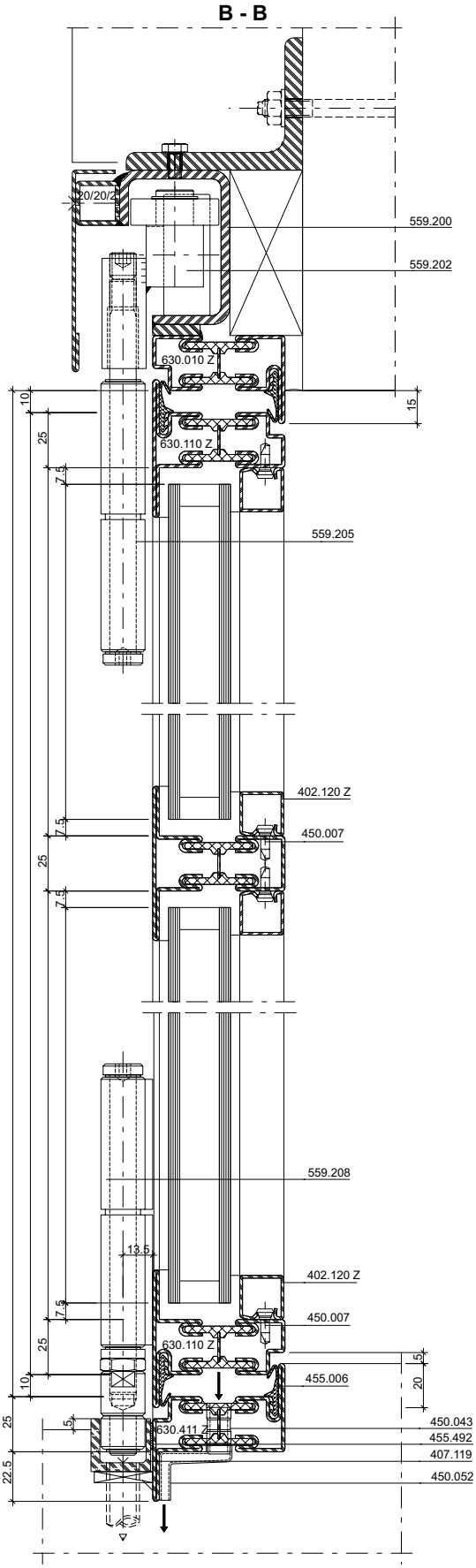

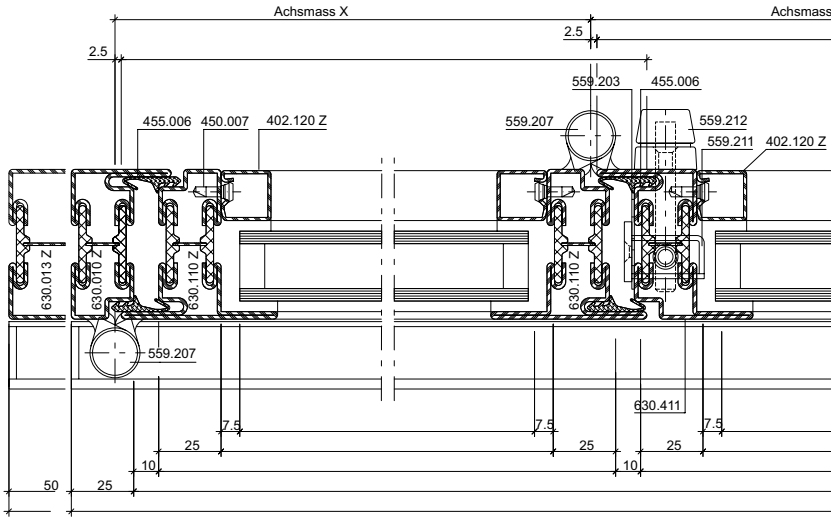

* Verstellbarkeit ±4 mm
* Réglage possible sur ±4 mm
* Range of adjustment ± 4 mm

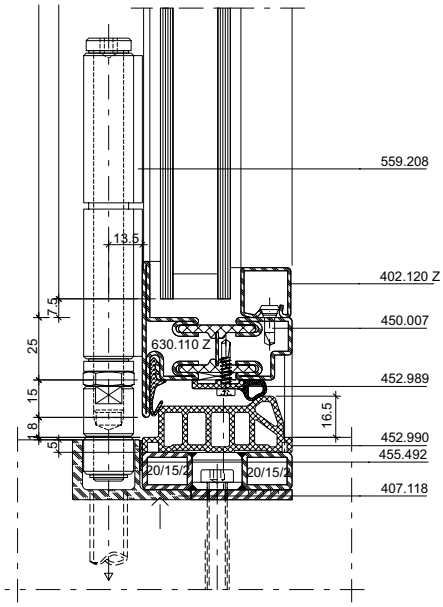

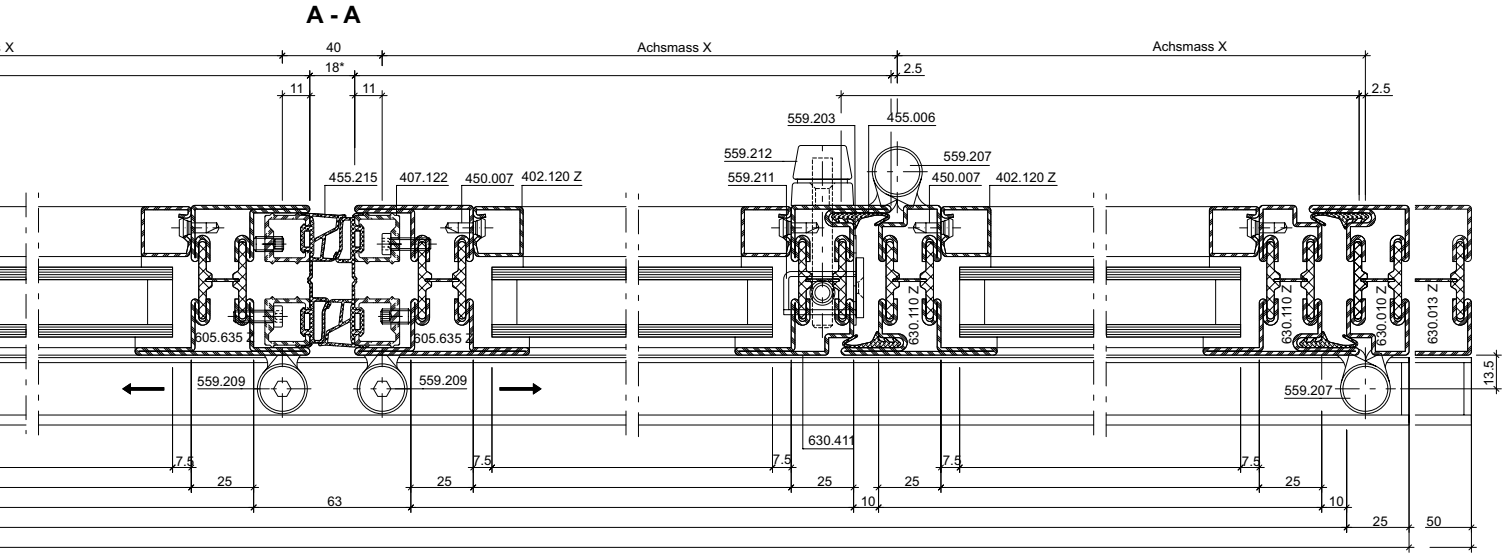

Hinweis: Bei gerader Flügelanzahl (Typ 2+2, etc.) beträgt die minimale Flügelachsbreite X = 600 mm

Note: quand le nombre de vantaux est pair (type 2+2, etc.), la largeur minimale de l'axe de vantail est de X = 600 mm

Note: For even numbers of leaves (type 2+2, etc.) the minimum leaf axis width X = 600 mm

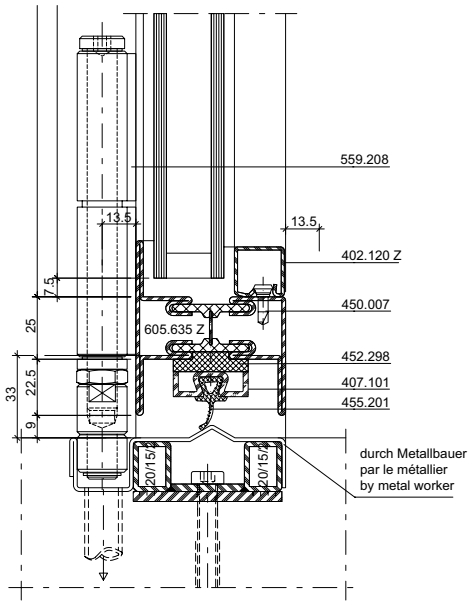

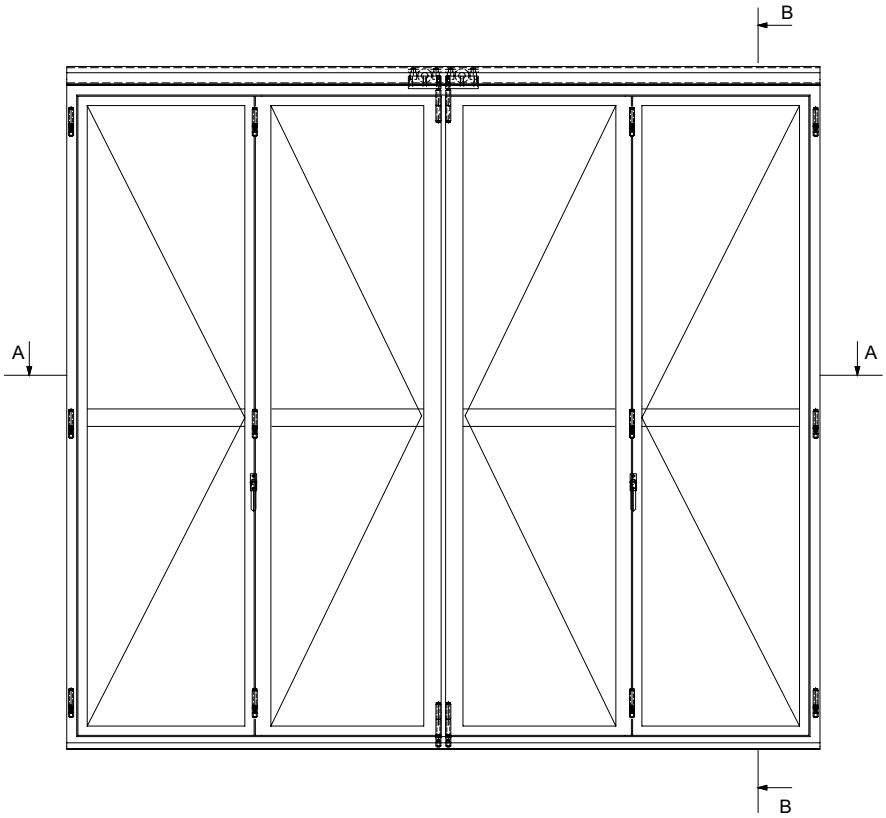

Anschlüsse am Bau im Massstab 1:2
Raccords au mur à l'échelle 1:2
Attachment to structure on scale 1:2

Janisol Faltwand
Porte repliable Janisol
Janisol folding wall

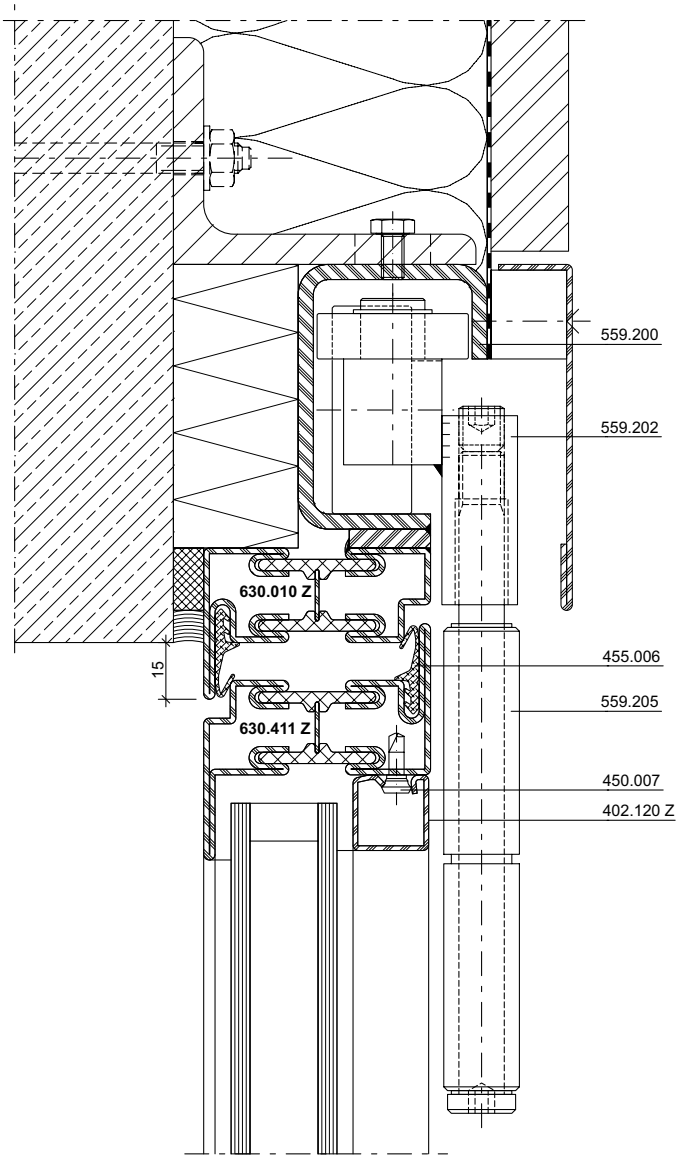

DXF DWG *13-0201-A-001*

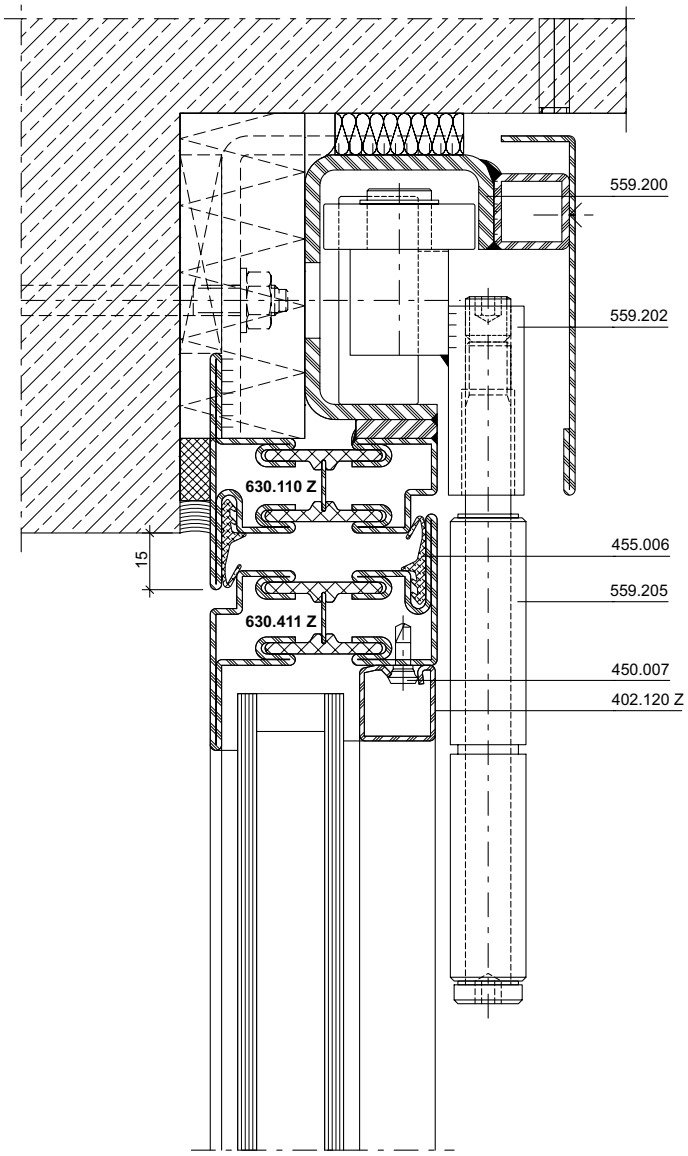

DXF DWG *13-0201-A-002*

Hinweis:
Decke muss die Last der Faltwand abtragen können

Remarque:
Le plafond doit pouvoir absorber la charge de la porte repliable

Note:
The ceiling must be able to support the load of the folding wall

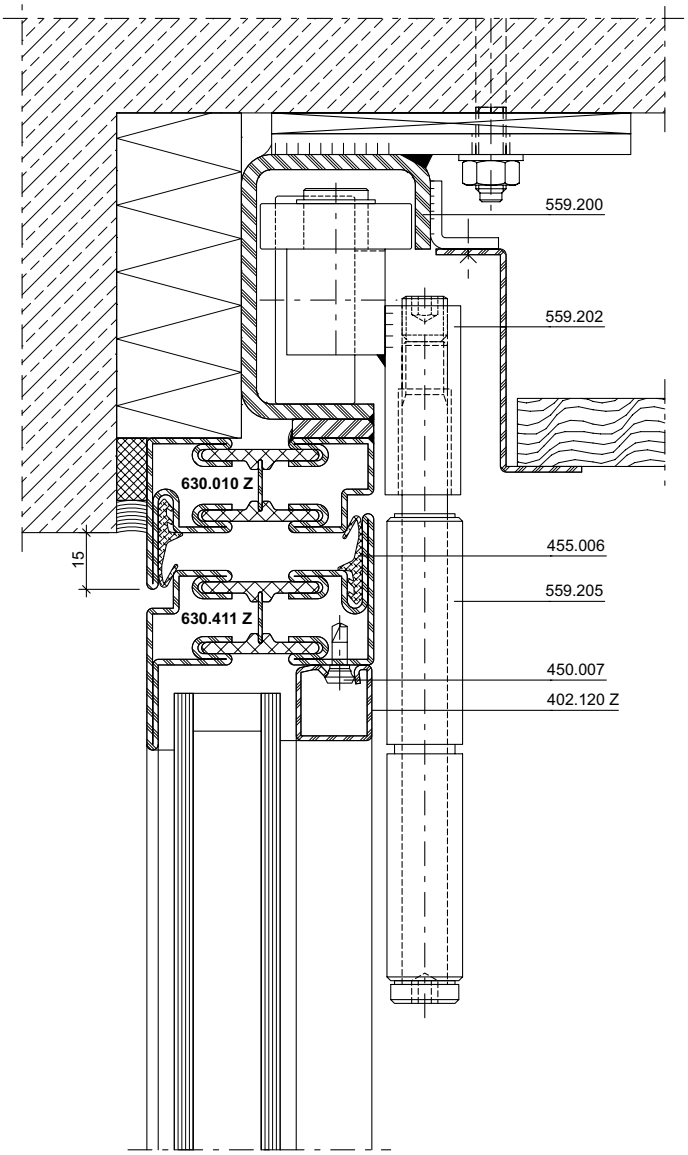

DXF DWG *13-0201-A-003*

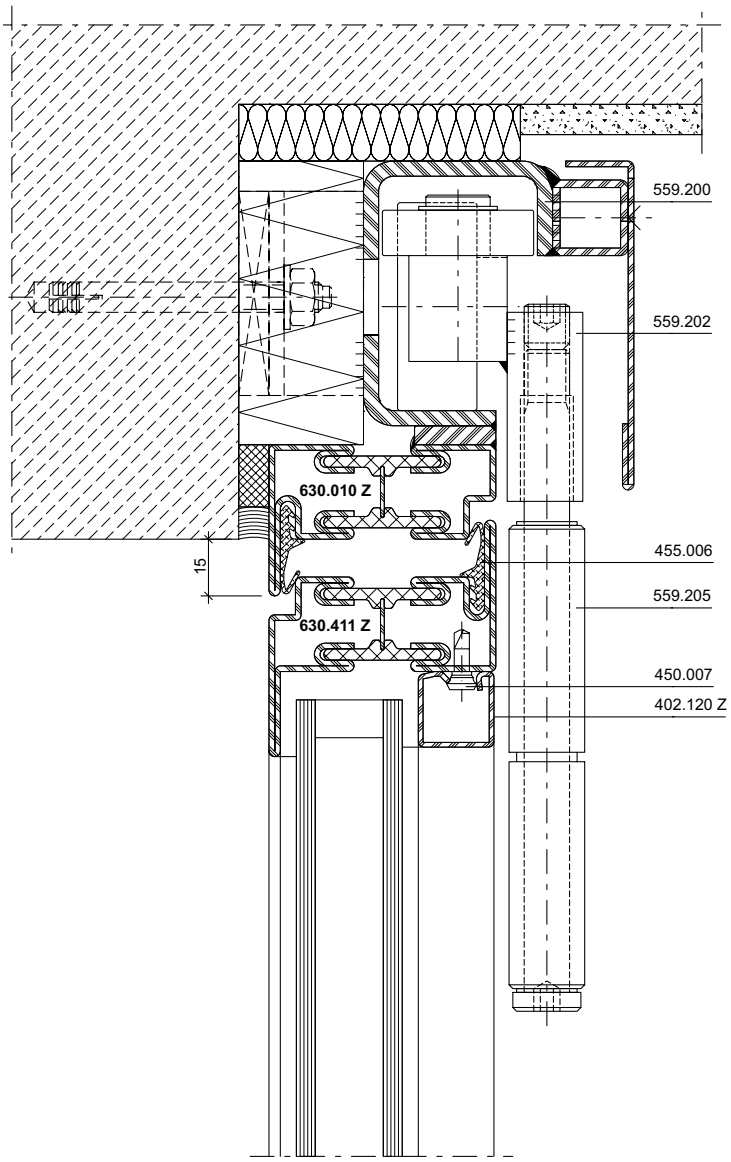

DXF DWG *13-0201-A-004*

Hinweis:
Decke muss die Last der Faltwand abtragen können

Remarque:
Le plafond doit pouvoir absorber la charge de la porte repliable

Note:
The ceiling must be able to support the load of the folding wall

Anschlüsse am Bau im Massstab 1:2
Raccords au mur à l'échelle 1:2
Attachment to structure on scale 1:2

Janisol Faltwand
Porte repliable Janisol
Janisol folding wall

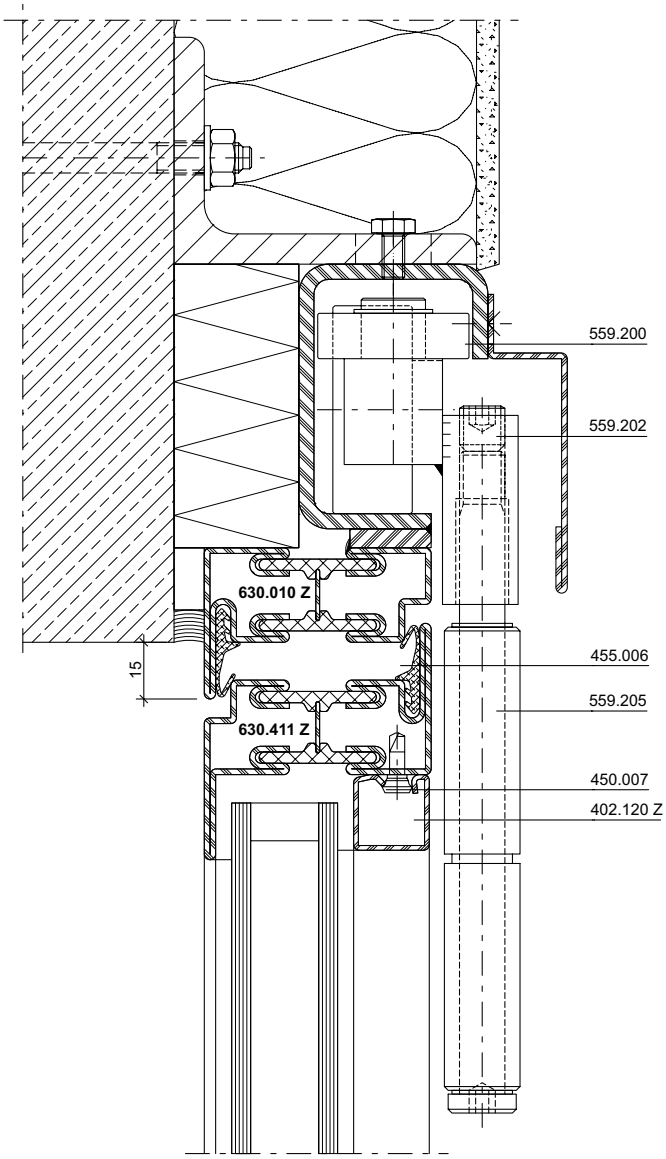

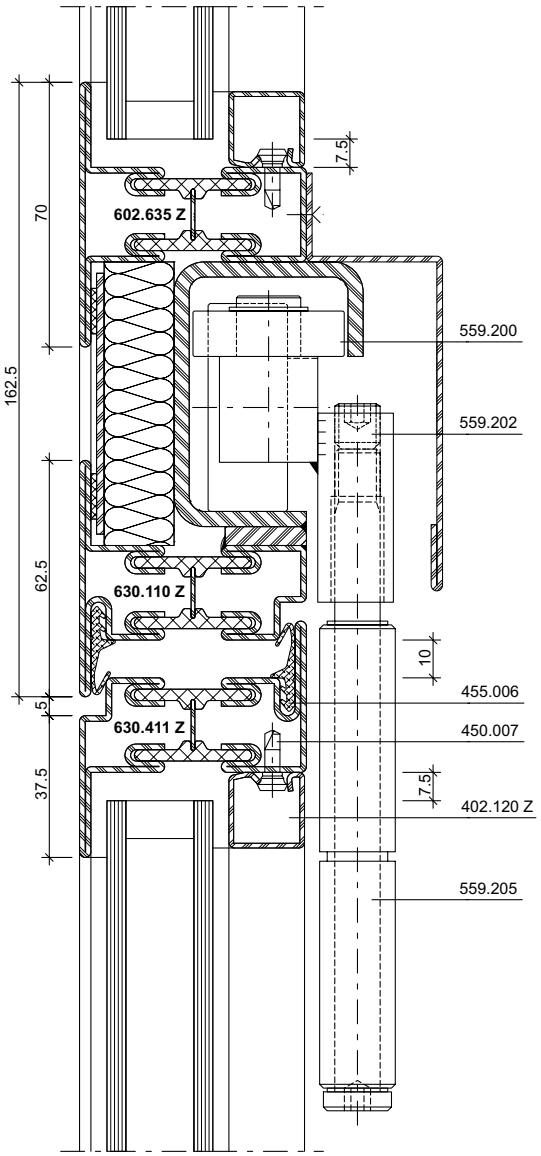

DXF DWG *13-0201-A-005*

DXF DWG *13-0201-C-007*

Hinweis:
Decke muss die Last der Faltwand abtragen können

Remarque:
Le plafond doit pouvoir absorber la charge de la porte repliable

Note:
The ceiling must be able to support the load of the folding wall

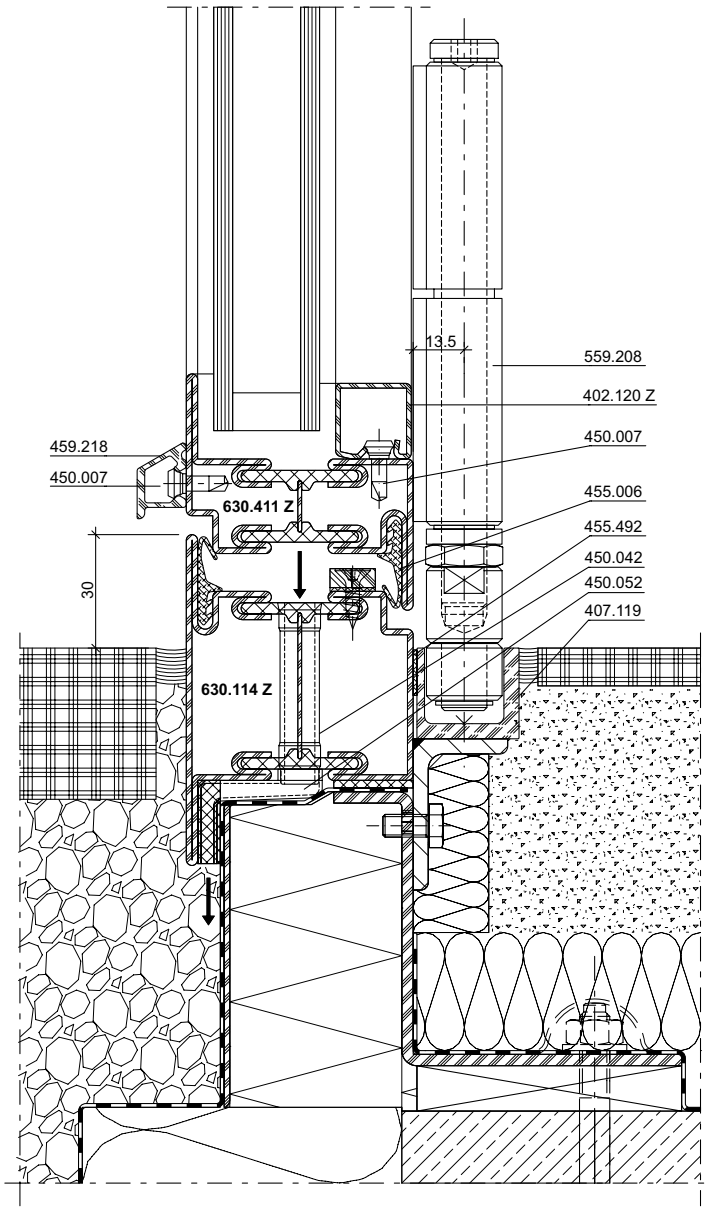

DXF DWG *13-0201-A-007*

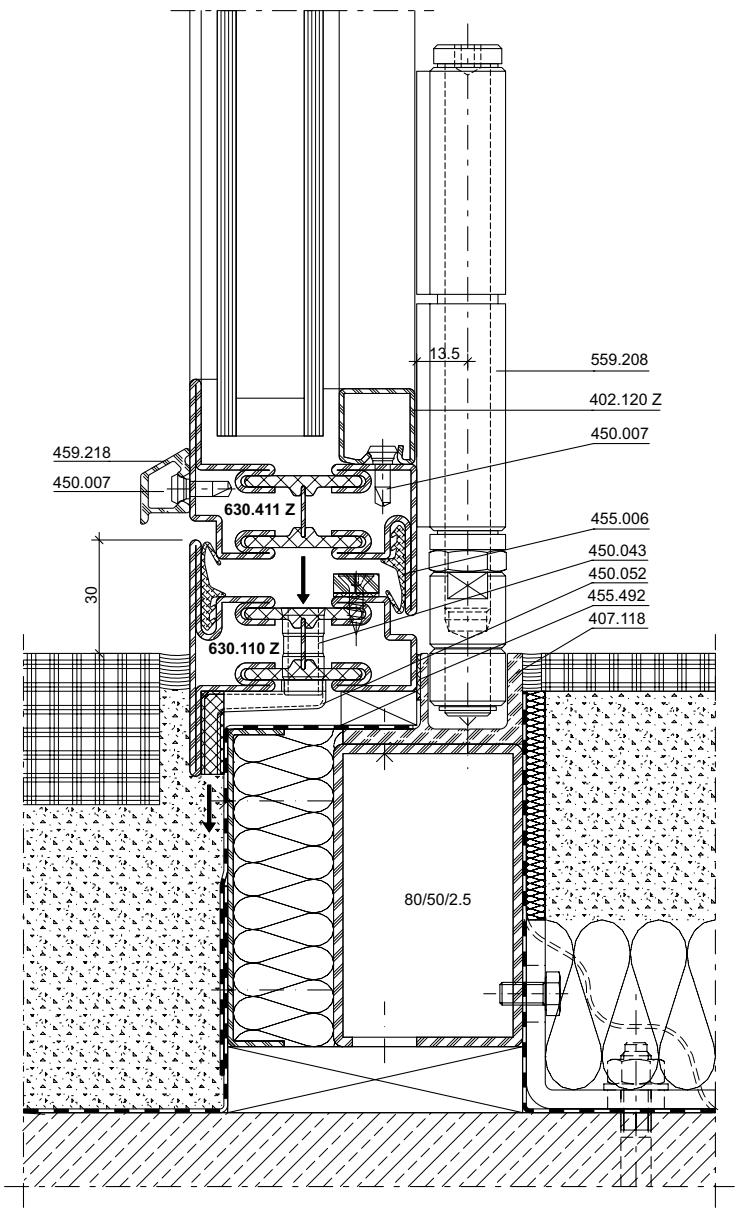

DXF DWG *13-0201-A-008*

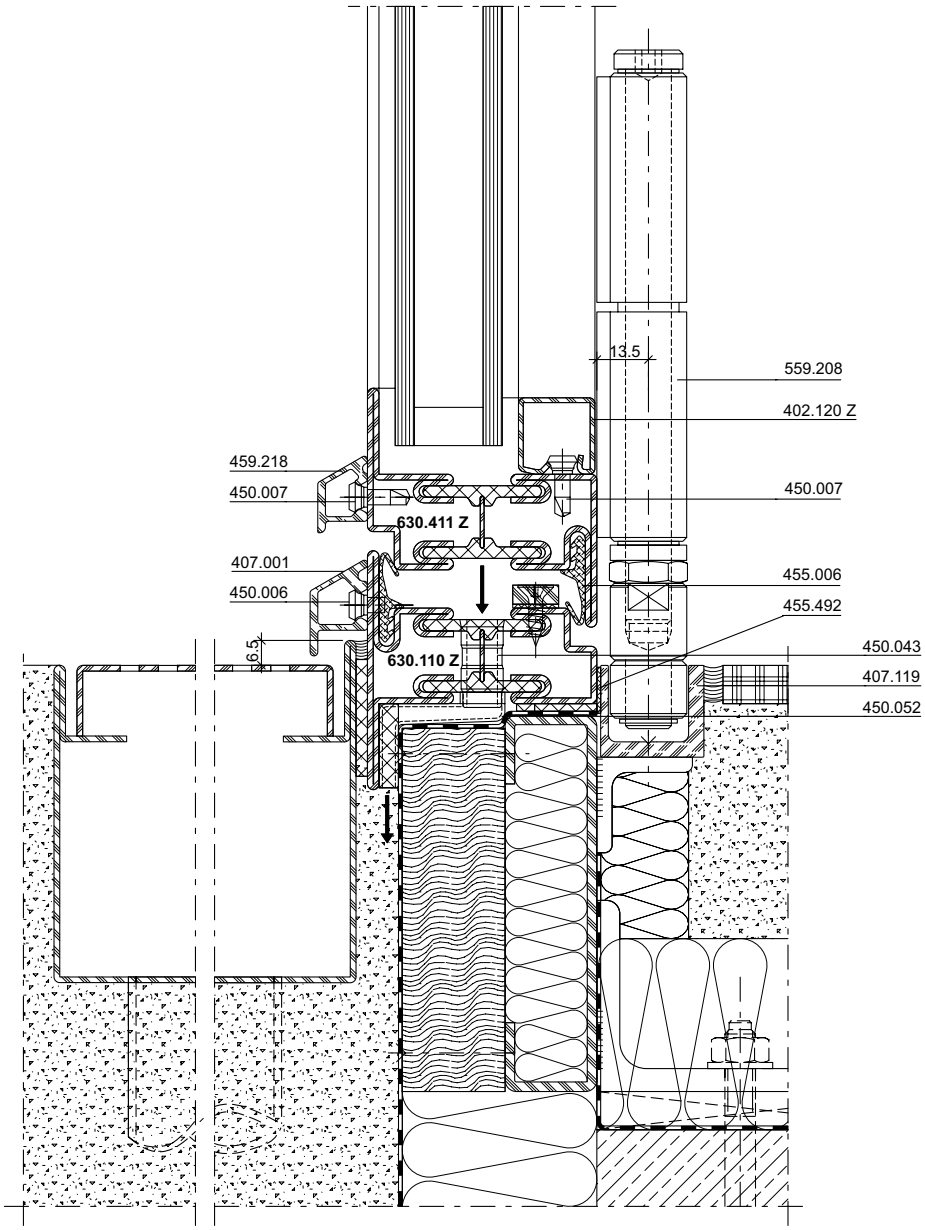

DXF DWG *13-0201-A-009*

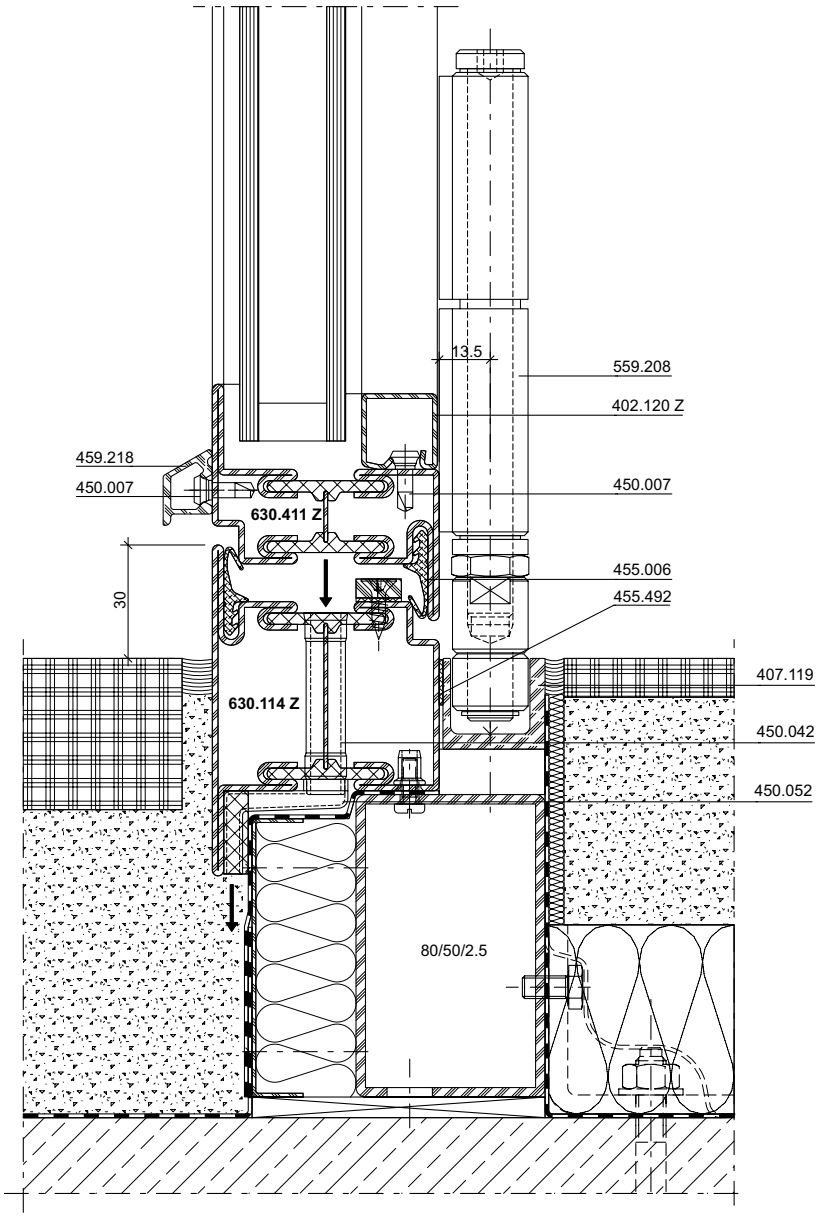

DXF DWG *13-0201-A-010*

13-0201-A-011

DXF **DWG**

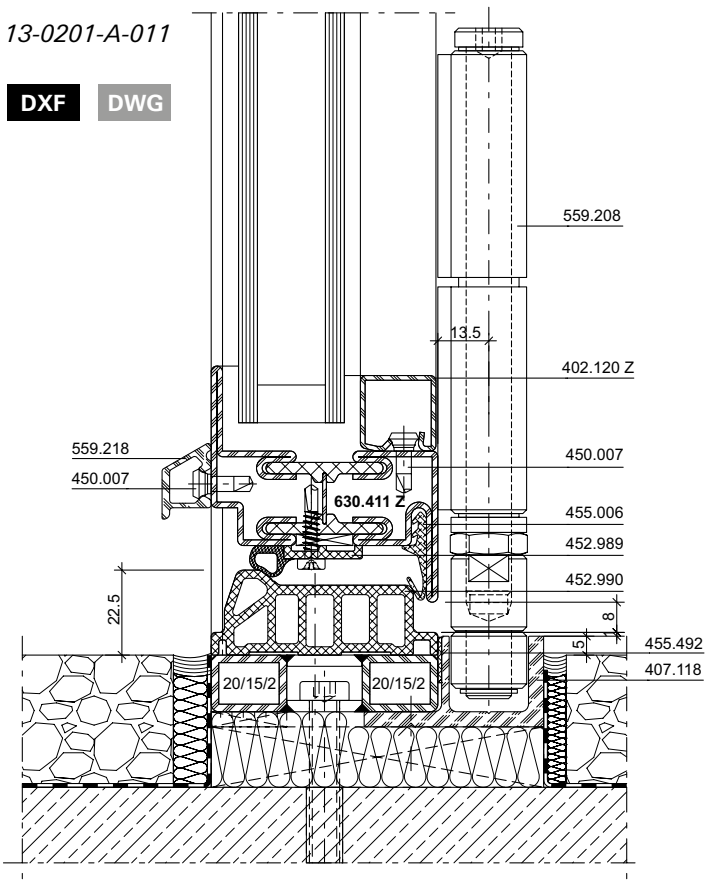

13-0201-A-012

DXF **DWG**

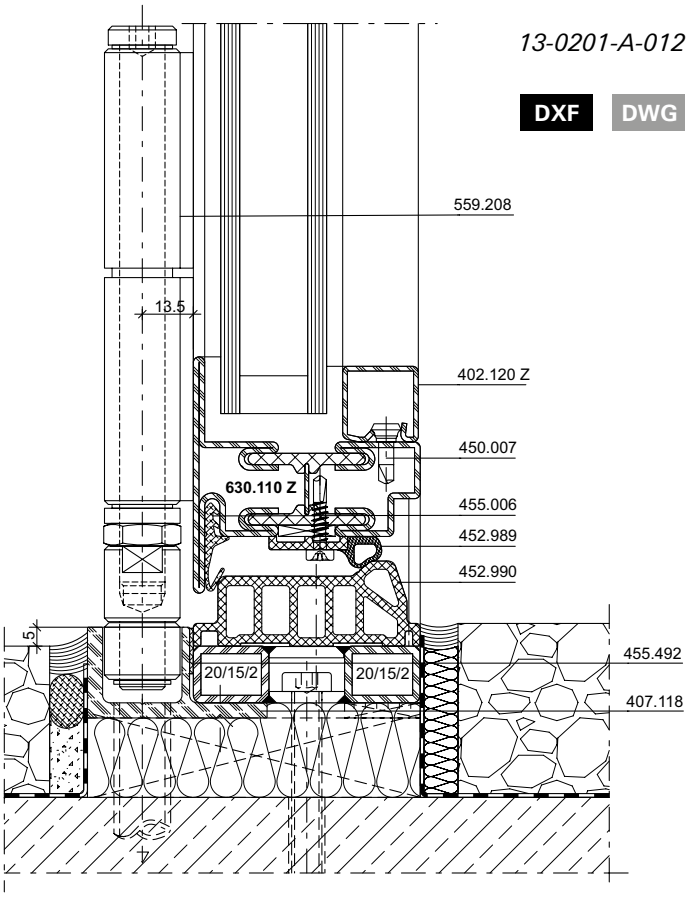

13-0201-A-013

DXF **DWG**

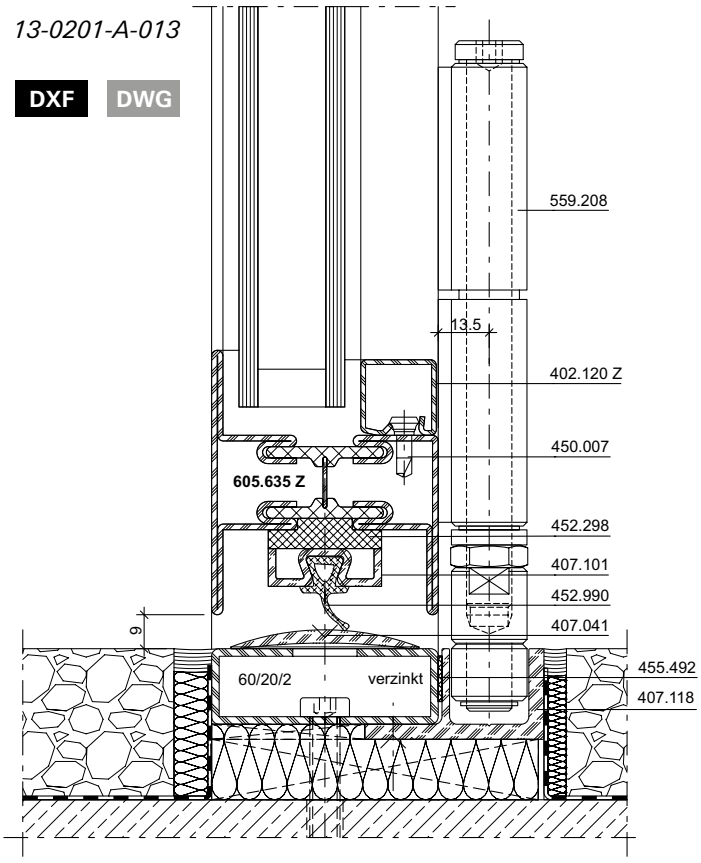

13-0201-A-014

DXF **DWG**

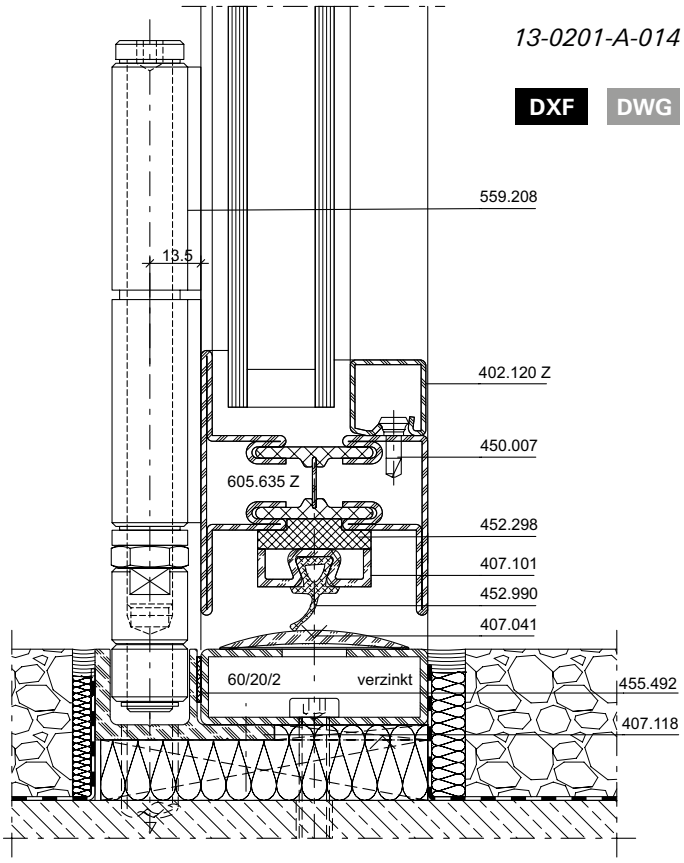

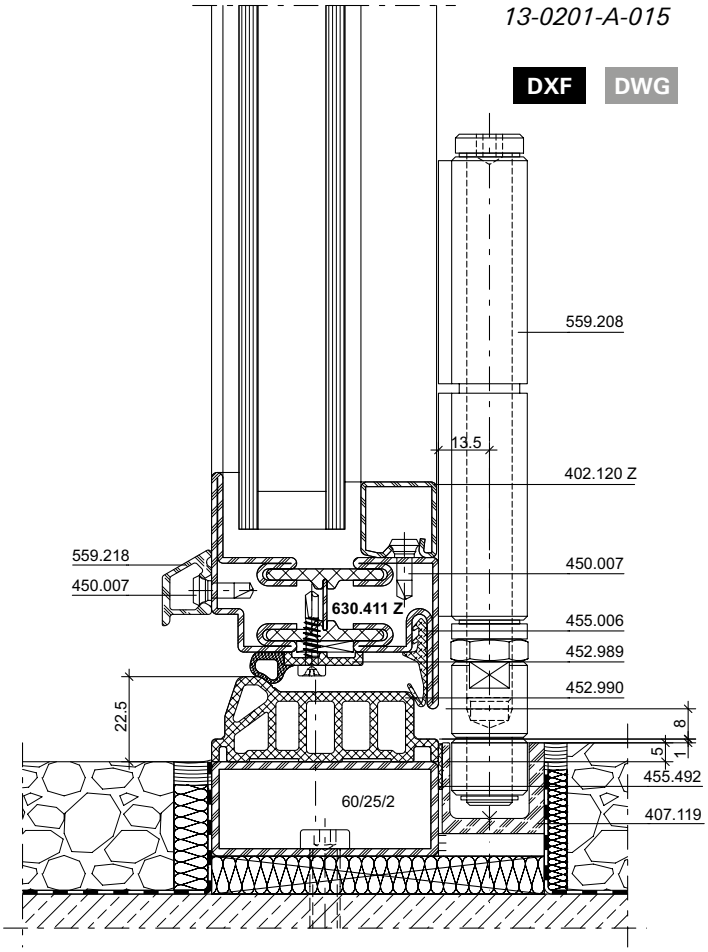
13-0201-A-015
DXF
DWG
559.208
13.5
402.120 Z
559.218
450.007
450.007
630.411 Z
455.006
452.989
452.990
22.5
8
5
1
455.492
60/25/2
407.119

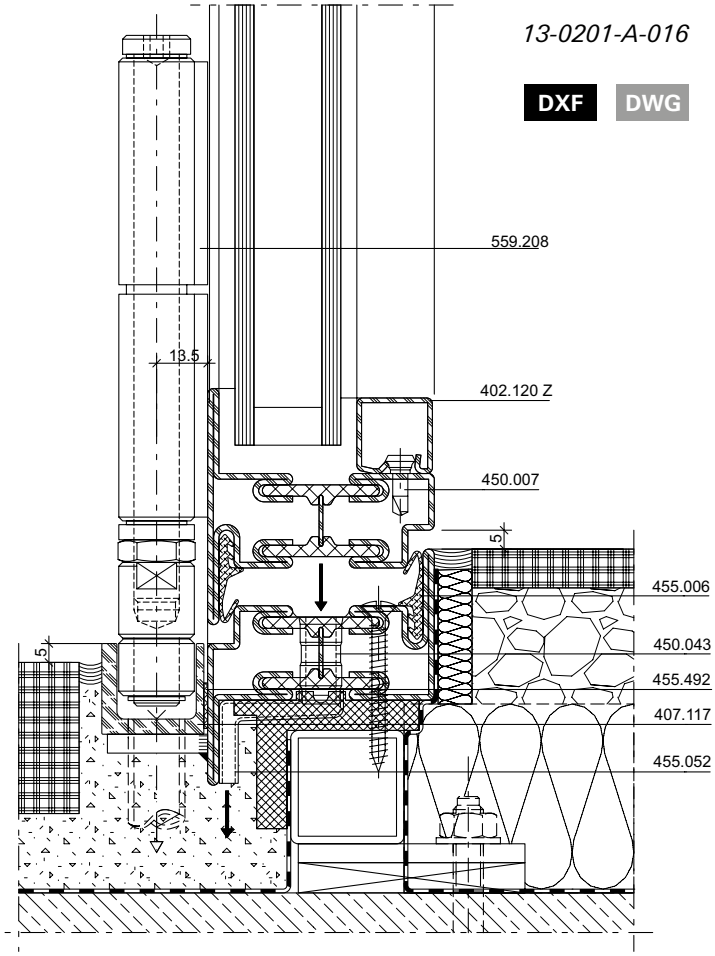
13-0201-A-016
DXF
DWG
559.208
13.5
402.120 Z
450.007
5
455.006
450.043
455.492
407.117
455.052
5

Platzbedarf Flügelpakete in geöffneter Stellung

Encombrement des vantaux en position ouverte

Space required for the leaf stack in opened state

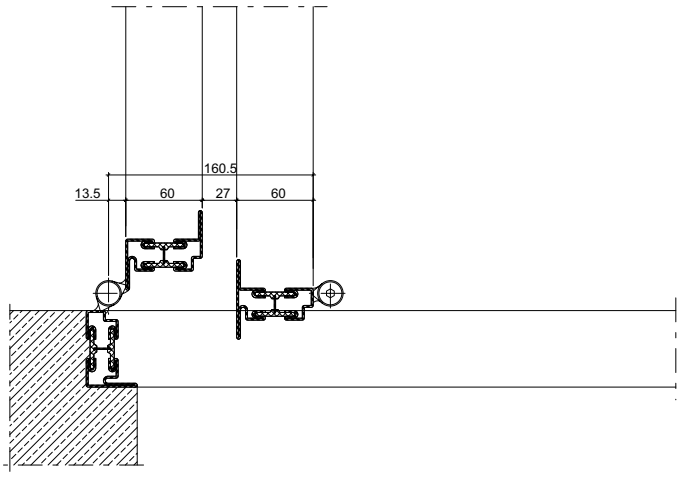

Typ 2+1

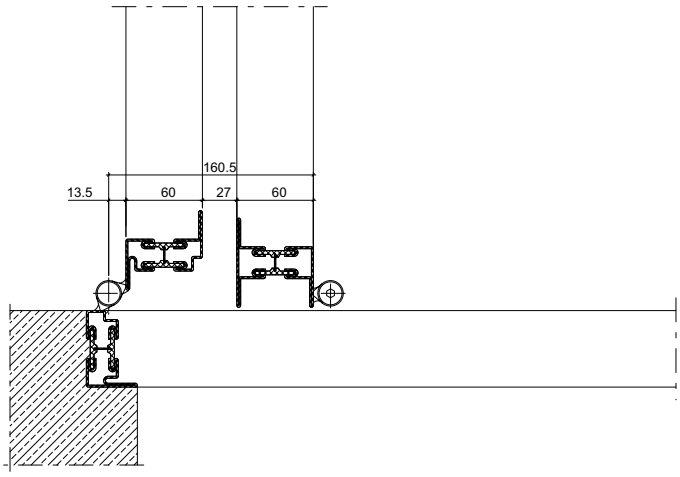

Typ 2+0

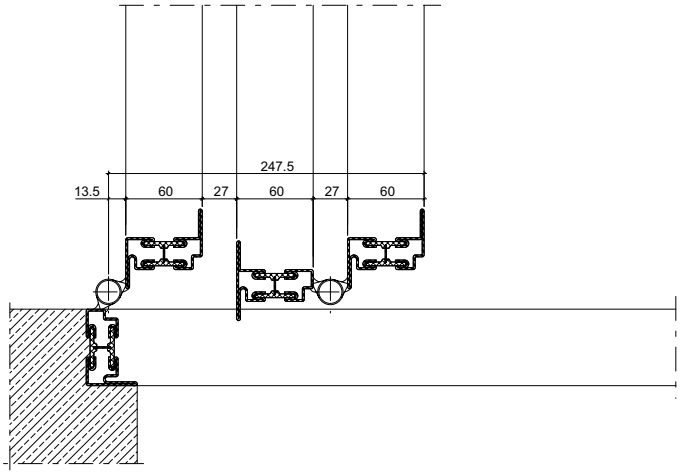

Typ 3+0, 3+3

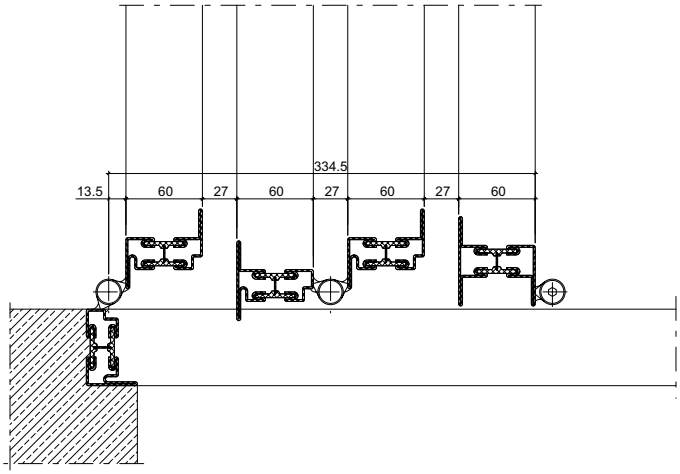

Typ 4+0, 4+2

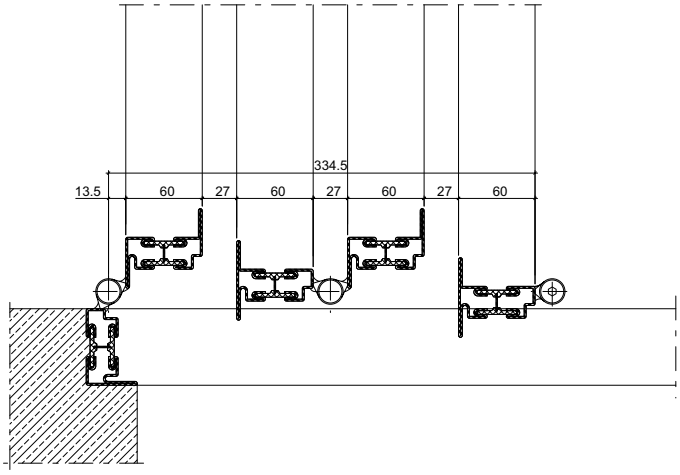

Typ 4+1

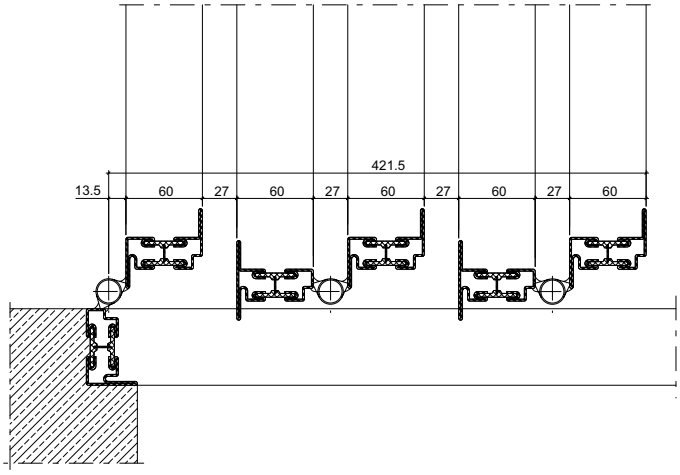

Typ 5+0, 5+1

Inhaltsverzeichnis	**Sommaire**	**Content**	
Leistungseigenschaften	Caractéristiques de performance	Performance characteristics	**74**
U_f-Werte	Valeurs U_f	U_f values	**76**
Schallschutz	Isolation phonique	Sound insulation	**79**

Leistungswerte

Janisol Faltwand
Varianten nach aussen und nach innen öffnend

Caractéristiques de performances

Porte repliable
Variantes ouvrant vers l'extérieur et vers l'intérieur

Performance values

Janisol folding wall
Variants outward opening and inward opening

2+0

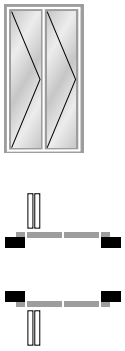

3+0

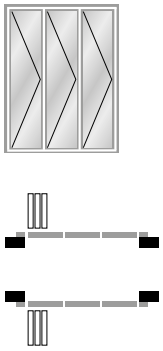

2+1

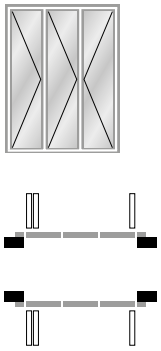

3+1

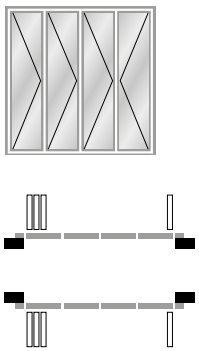

2+2

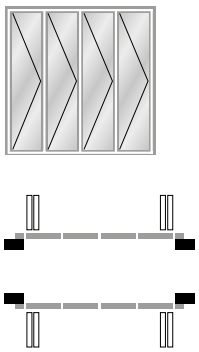

4+0

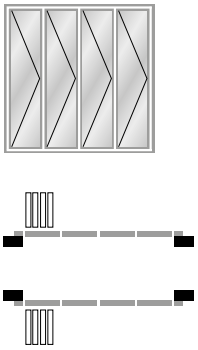

5+0

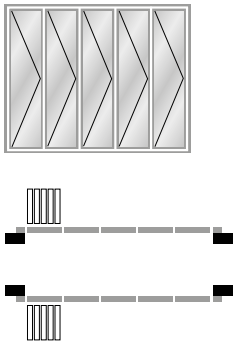

4+1

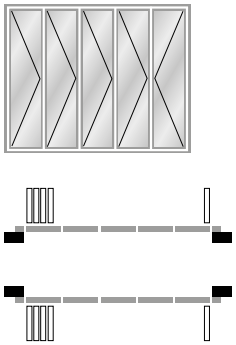

3+2

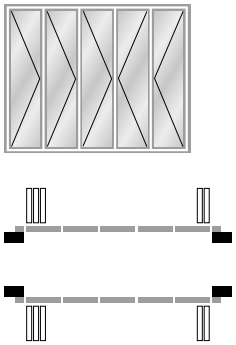

5+1

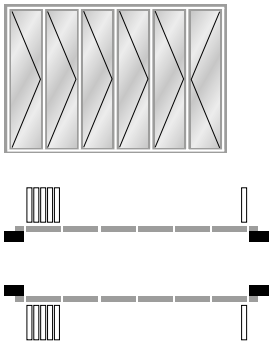

3+3

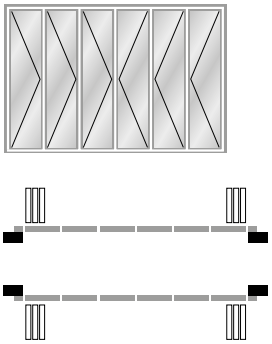

6+0

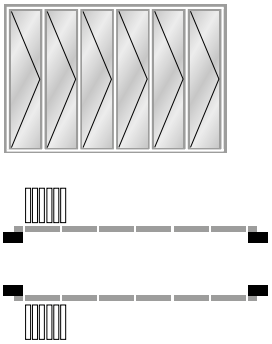

4+2

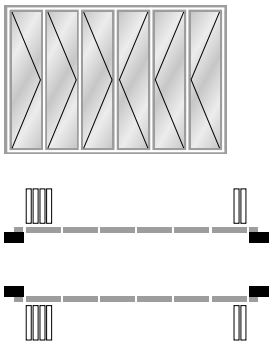

Leistungswerte **Caractéristiques de performances** **Performance values**

Max. Flügelgrössen Tailles max. de vantail Max. leaf sizes		998 x 2900 mm**	1002 x 2913 mm**
Prüfung Contrôle Testing		Klassifizierung / Classification / Classification	
		Ausführung mit Blendrahmen umlaufend und Kantenriegel mit oberer und unterer Verriegelung Version avec cadre dormant sur toute la périphérie et verrou à bascule avec verrouillage supérieur et inférieur Version with surrounding outer frame and flush bolt with top and bottom latch	Ausführung mit Bodenschwelle (nur nach aussen öffnend) und/oder Schloss mit oberer Verriegelung Version avec seuil (ouvrant uniquement vers l'extérieur) et/ou serrure avec verrouillage supérieur Version with ground sill (only outward opening) and/or lock with top latch
EN 12210	**Widerstandsfähigkeit bei Windlast** **Résistance à la pression du vent** **Resistance to wind load**	C3 / B3	C2 / B2
EN 12208	**Schlagregendichtheit** **Etanchéité à la pluie battante** **Watertightness**	8A	7A
EN 12207	**Luftdurchlässigkeit** **Perméabilité à l'air** **Air permeability**	4	3
EN 13115	**Bedienkräfte** **Forces de manœuvre** **Operating forces**	1*	1*

* bei max. Flügelgewicht von 100 kg

** max. Flügelgrössen bei 25 mm Kammermass 800x2500 mm

* pour poids maximal de vantail 100 kg

** tailles de vantail max. pour cote de chambre 25 mm: 800x2500 mm

* for max. leaf weight of 100 kg

** max. leaf sizes for 25 mm chamber size 800 x 2500 mm

U_f-Werte
(nach EN ISO 10077-2:2018-01)

Auf den folgenden Seiten finden Sie die U_f-Werte für die verschiedenen Anwendungen der Janisol Faltwand.

Sie basieren auf folgenden Grundlagen:

Stahl
- Profile bandverzinkter Stahl, unbeschichtet
- Stahl-Glasleisten
- Trockenverglasung

Valeurs U_f
(selon EN ISO 10077-2:2018-01)

Vous trouverez les valeurs U_f pour les différentes applications Janisol porte repliable. dans les pages qui suivent.

Elles se basent sur les principes suivants:

Acier
- Profilés en bande d'acier zingué, sans revêtement
- Parcloses en acier
- Vitrage à sec

U_f values
(according to EN ISO 10077-2:2018-01)

On the following pages you will find the U_f values for the various applications for Janisol folding wall.

They are based on the following:

Steel
- Strip galvanised steel profiles, uncoated
- Steel glazing beads
- Glazing with dry glazing

U_f-Werte
(nach EN ISO 10077-2:2018-01)

Valeurs U_f
(selon EN ISO 10077-2:2018-01)

U_f values
(according to EN ISO 10077-2:2018-01)

	Füllelementstärken Elements de remplissages Infill elements **≥ 24 mm**
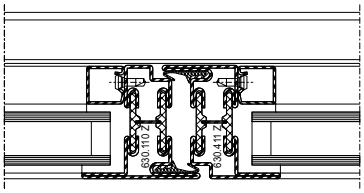	**2,8 W/m²K**
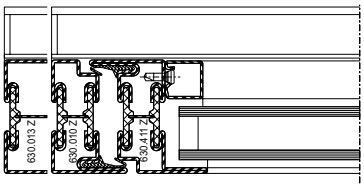	**2,8 W/m²K (630.010)** **2,5 W/m²K (630.013)**
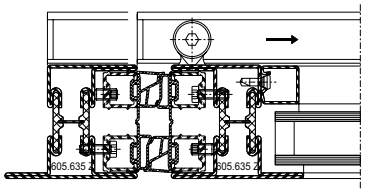	**2,6 W/m²K**
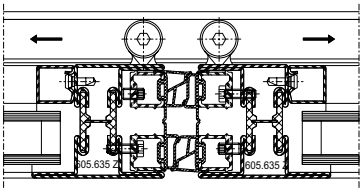	**2,9 W/m²K**
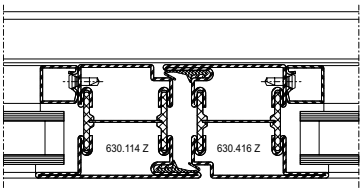	**2,3 W/m²K**
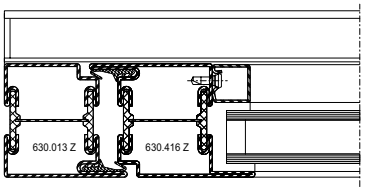	**2,3 W/m²K**

U_f-Werte
(nach EN ISO 10077-2:2018-01)

Valeurs U_f
(selon EN ISO 10077-2:2018-01)

U_f values
(according to EN ISO 10077-2:2018-01)

	Füllelementstärken Elements de remplissages Infill elements **≥ 24 mm**
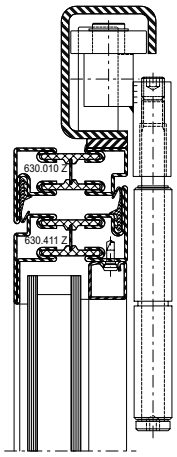	**2,8 W/m²K**
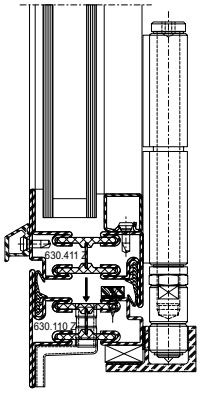	**2,5 W/m²K**
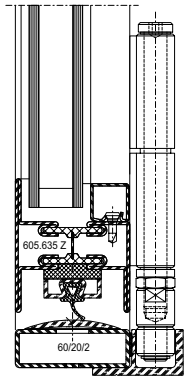	**6,3 W/m²K**

	Füllelementstärken Elements de remplissages Infill elements **≥ 24 mm**
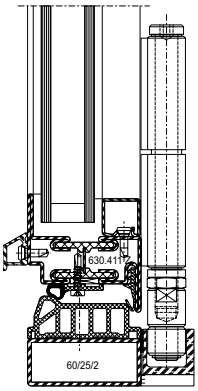	**2,5 W/m²K**
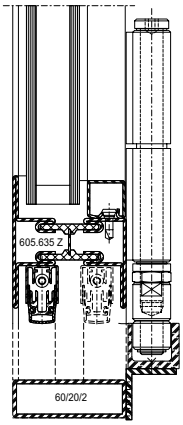	**3,5 W/m²K**

Schallschutz

Ausführungsvarianten
Die nachfolgende Typenübersicht ergibt einen Überblick über die beurteilten Varianten.

Isolation phonique

Modèles
L'aperçu des types suivant fournit une vue d'ensemble des variantes examinées.

Sound insulation

Design range
The following overview of types provides an overview of the evaluated designs.

2+0

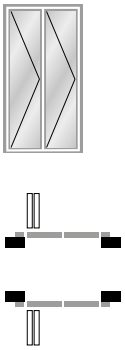

3+0

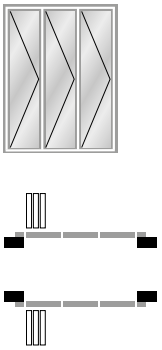

2+1

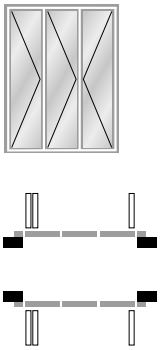

3+1

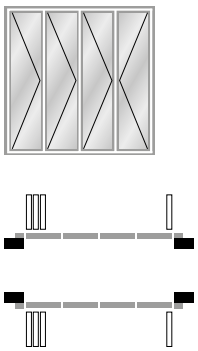

2+2

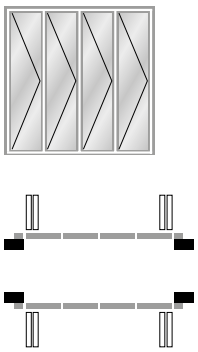

4+0

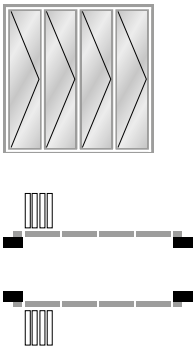

5+0

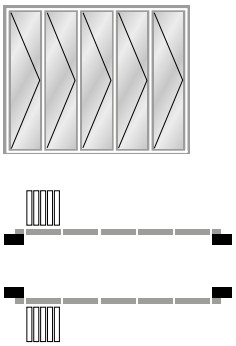

4+1

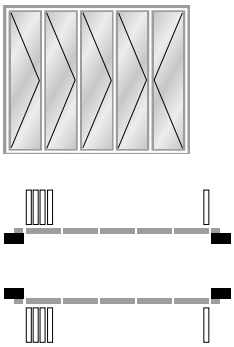

3+2

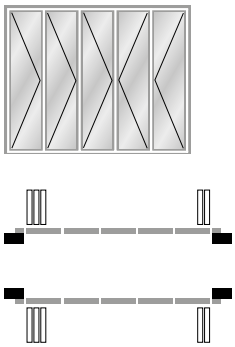

5+1

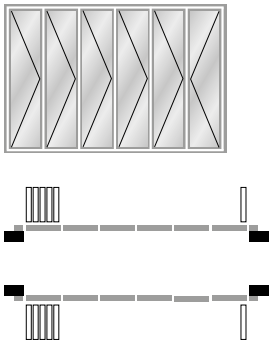

3+3

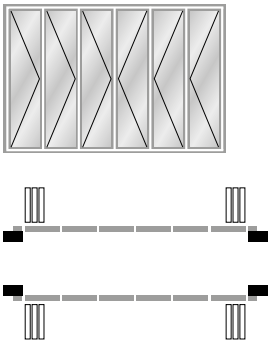

6+0

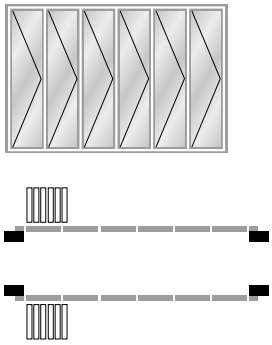

4+2

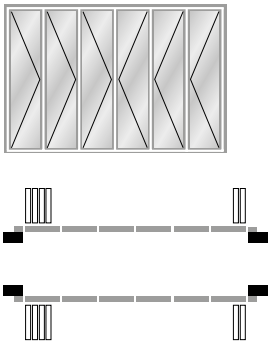

Tabelle A1
Korrekturtabelle für Janisol Faltwand mit Mehrscheiben-Isolierglas

Tableau A1
Tableau de correction pour les portes repliable Janisol avec vitrage isolant multi-vitres

Table A1
Correction table for Janisol folding walls with multi-pane insulating glass

	1	2	3	4	5	6
	Faltwandelement **Élément de porte repliable** **Folding wall element**	**Glas** **Verre** **Glass**	**Korrekturen** **Corrections** **Corrections**			
	$R_{W,Basis}$ (C; Ctr) **dB**	**$R_{W,P,Glas}$** **dB**	**K_{BR}** **dB**	**K_{EF}** **dB**	**K_{RA}** **dB**	**K_{Sp}** **dB**
1	**32 (-2; -5)**	≥ 30	0	0	+1	0
2	**36 (-1; -4)**	≥ 34	0	0	+1	0
3	**37 (-1; -4)**	≥ 36	0	0	0	0
4	**38 (-2; -5)**	≥ 38	0	0	0	0
5	**39 (-2; -5)**	≥ 40	0	0	0	0
6	**40 (-2; -5)**	≥ 41	0	-1	0	-1
7	**41 (-2; -5)**	≥ 42	0	-1	0	-2
8	**42 (-2; -5)**	≥ 44	0	-1	0	-2
9	**43 (-2; -5)**	≥ 47	0	-1	-1	-2
10	**44 (-2; -6)**	≥ 50	0	-1	-2	-2

Der aus der Tabelle A1 abzulesende Wert für die Schalldämmung $R_{W,\ Faltwand}$ beträgt:

La valeur à relever sur le tableau A1 concernant l'isolement contre les sons aériens $R_{W,\ porte\ repliable}$ est la suivante:

The value taken from table A1 for the sound insulation $R_{W,\ folding\ wall}$ is:

$$R_{W,\ Tür} = R_W + K_S + K_{FV} + K_{Nass} + K_{1aB} + K_{AW\text{-}S} + K_{G\ 0,4} + K_{G\ 1,8} + K_{G\ 2,6} + K_{G\ 3,2}\ \text{dB}$$

$R_{W,Basis}$
bewertetes Schalldämm-Mass der Basisausführung in Abhängigkeit von der Schalldämmung $R_{W,P,Glas}$ der Verglasung (nach Tabelle A1, Spalte 1)

$R_{W,P,\ Glas}$
bewertetes Schalldämm-Mass der Verglasung (Prüfung nach ISO 10140-2, mit Prüfnachweis einer anerkannten PÜZ-Stelle). Alternativ können Tabellenwerte nach DIN EN 12758, Abschnitt 6 verwendet werden.

K_{BR}
Korrekturwert für Ausführung mit vierseitiger Rahmenzarge mit 2 Anschlagdichtungen

K_{EF}
Korrekturwert für Elementformen mit erhöhtem Fugenanteil: gilt für Öffnungsschemata 2+0, 2+1, 3+0, 4+0

K_{RA}
Korrekturwert für erhöhten Rahmenanteil p ≥ 25%:

$$p = 100 \times \left\{1 - \frac{\text{Summe der Glasflächen}}{\text{Gesamtfläche der Faltwand}}\right\}$$

K_{Sp}
Korrekturwert für glasteilende Sprossen (verfügbare Glasabmessungen ab b x h ≥ 500 mm x 500 mm = 0,25 m²).

$R_{W,Basis}$
Indice de qualité de l'isolation phonique de la version de base en fonction de l'isolation phonique $R_{W,P,Glas}$ du vitrage (selon Tableau A1, colonne 1)

$R_{W,P,\ Glas}$
Indice de qualité de l'isolation phonique du vitrage (essai selon ISO 10140-2, avec attestation d'essai d'un bureau de contrôle, de surveillance ou de certification reconnu). Il est aussi possible d'utiliser les valeurs selon le tableau de DIN EN 12758, section 6.

K_{BR}
Valeur corrective pour version avec châssis dormant sur quatre côtés avec 2 joints de butée

K_{EF}
Valeur corrective pour formes d'élément avec pourcentage de joint élevé: valable pour les schémas d'ouverture 2+0, 2+1, 3+0, 4+0

K_{RA}
Valeur corrective pour pourcentage de cadre élevé p ≥ 25%:

$$p = 100 \times \left\{1 - \frac{\text{Somme des surfaces de vitrage}}{\text{Surface totale de la porte repliable}}\right\}$$

K_{Sp}
Valeur corrective pour meneaux séparant les vitrages (dimensions de vitrage disponibles à partir de l x h ≥ 500 mm x 500 mm = 0,25 m²).

$R_{W,Basis}$
Assessed sound insulation measurement of the basic version in relation to the sound insulation $R_{W,P,glass}$ of the glazing (as per table A1, column 1)

$R_{W,P,\ Glas}$
Assessed sound insulation measurement of the glazing (test as per ISO 10140-2 with test certificate from a recognised test, inspection and certification body [PÜZ-Stelle]). Alternatively, table values as per DIN EN 12758, Section 6 can be used

K_{BR}
Correction value for version with four-sided frame guide with 2 rebate gaskets

K_{EF}
Correction value for element forms with raised joint section: applies for opening diagram 2+0, 2+1, 3+0, 4+0

K_{RA}
Correction value for raised frame section p ≥ 25%:

$$p = 100 \times \left\{1 - \frac{\text{Number of glass surfaces}}{\text{Total area of folding wall}}\right\}$$

K_{Sp}
Correction value for glass dividing transoms (available glass dimensions from w x h ≥ 500 mm x 500 mm = 0.25 m²).

Lieferprogramm Janisol Faltwand

Code A = Änderungen
Code E = Ergänzungen
Code R = Redaktionelle Korrektur
Code T = Technische Korrektur

Version 08/2021
Artikelnummer K1014537

Programme de livraison Porte repliable Janisol

Code A = Modifications
Code E = Compléments
Code R = Correction rédactionnelle
Code T = Correction technique

Vérsion 08/2021
Numéro d'article K1014537

Sales range Janisol folding wall

Code A = Modifications
Code E = Supplements
Code R = Editorial correction
Code T = Technical correction

Version 08/2021
Item number K1014537

Seite Page Page	Code Code Code	Datum Date Date	Erläuterung Explication Explanation

Hinweise

Grafische Planungsdaten wie z.B. Anwendungsbeispiele, Konstruktionsdetails, Anschlüsse am Bau, die in unseren physischen oder elektronischen Dokumentationsunterlagen enthalten sind, sind schematische Darstellungen. Gleiches gilt für digitale Medien wie CAD Dateien oder BIM Modelle.
Sie sollen den ausführenden Metallbauer und/oder Fachplaner bei der Planung und Ausführung eines Projektes unterstützen. Sie sind im konkreten Anwendungsfall durch den ausführenden Metallbauer und/oder Fachplaner auf die Verwendbarkeit im konkreten betroffenen Projekt hinsichtlich rechtlichen/regulatorischen aber auch technischen objektspezifischen Anforderungen zu überprüfen und ggfs. eigenverantwortlich anzupassen.
Bei der Überprüfung, der spezifischen Planung und der Umsetzung sind die objektspezifischen Rahmenbedingungen (Material der Bausubstanz, Dimension des Einbauelements, Farbe, Exposition, Lasteinwirkung, etc.) sowie der geltende Stand der Technik einschliesslich aller anwendbaren Normen und technischen Richtlinien eigenverantwortlich zu beachten.

Falls das vorliegende Dokument Differenzen zur aktuellen deutschen Version (Artikel Nr. K1014537) aufweist, gilt in jedem Fall der deutsche Originaltext in der jeweils geltenden Fassung im Jansen Docu Center.

Alle Ausführungen dieser Dokumentation haben wir sorgfältig und nach bestem Wissen zusammengestellt. Wir können aber keine Verantwortung für die Benutzung der vermittelten Vorschläge und Daten übernehmen.
Wir behalten uns technische Änderungen ohne Vorankündigung vor.

Remarque

Les données de planification graphiques, comme les exemples d'application, détails de construction et raccordements au bâtiment, fournies dans notre documentation physique et numérique sont des représentations schématiques. Il en va de même pour les médias numériques comme les fichiers CAD ou modèles BIM.
Leur but est de faciliter la planification et réalisation d'un projet par les constructeurs métalliques et/ou concepteurs. Concrètement, elles doivent être vérifiées par le constructeur métallique et/ou le concepteur et, le cas échéant, modifiées de son propre chef pour s'assurer qu'elles concordent avec le projet concerné et qu'elles répondent aux exigences techniques spécifiques ainsi qu'aux dispositions légales et réglementaires.
Lors de la vérification, de la planification spécifique et de la mise en œuvre, il y a lieu de tenir compte des conditions spécifiques à l'objet (matériaux du bâtiment, dimension de l'élément d'insert, couleur, exposition, effet de charge, etc.) ainsi que de l'état actuel de la technique, y compris toutes les normes et directives techniques applicables.

En cas de divergence entre le présent document et la version allemande (no d'article K1014537), c'est dans tous les cas le texte original allemand qui prévaut dans sa version actuelle disponible dans le Jansen Docu Center.

Nous avons apporté le plus grand soin à l'élaboration de cette documentation.
Cependant, nous déclinons toute responsabilité pour l'utilisation faite de nos propositions et de nos données.
Nous nous réservons le droit de procéder à des modifications techniques sans préavis.

Notice

Graphical planning data such as application examples, construction details, connections on site that are contained in our physical or electronic documentation components are schematic representations. The same applies to digital media such as CAD files or BIM models.
They are intended to support the metal worker and/or design engineer in planning and executing projects. In the specific case of application they are to be checked by the metal worker and/or design engineer in terms of their usability in the specific project concerned with regard to legal/regulatory and technical property-specific requirements and adjusted if necessary at the latter's own responsibility.
The property-specific underlying conditions (construction material, dimensions of installation element, colour, exposure, load effect etc.) and current state of the art including all applicable norms and technical guidelines are to be taken into consideration at the metal worker and/or design engineer's own responsibility during the review, specific planning and implementation.

If there are any differences between this document and the current German version (item number K1014537), the latest version of the original German text in the Jansen Docu Center shall prevail.

All the information contained in this documentation is given to the best of our knowledge and ability. However, we decline all responsibility for the use made of these suggestions and data.
We reserve the right to effect technical modifications without prior warning.

K1014537 I Steel Systems I 08.2021 I Änderungen vorbehalten

Jansen AG

Steel Systems
Industriestrasse 34
9463 Oberriet
Schweiz
jansen.com

JANSEN